HÜTER

ПАСПОРТ

Аккумуляторный культиватор

huter.su

Серия BMC
BMC-A0,2-2Li

huter.su

Уважаемый покупатель!

Благодарим Вас за то, что приобрели «Аккумуляторный культиватор» торговой марки «Hűter». Продукция «Hűter» отличается надежностью и высоким качеством исполнения.

При покупке изделия в розничной торговой сети требуйте проверки его работоспособности и комплектности, а также штампа торгующей организации и даты продажи в гарантийном талоне.

huter.su

Содержание

1. ОБЩИЕ СВЕДЕНИЯ 5
2. ПРАВИЛА БЕЗОПАСНОСТИ 5
3. ЗНАКИ БЕЗОПАСНОСТИ 12
4. КОМПЛЕКТНОСТЬ 12
5. ОБЩИЙ ВИД 13
6. ТЕХНИЧЕСКИЕ ХАРАКТЕРИСТИКИ 14
7. СБОРКА 14
8. РЕКОМЕНДАЦИИ ПО РАБОТЕ С УСТРОЙСТВОМ 16
9. ВОЗМОЖНЫЕ НЕИСПРАВНОСТИ И СПОСОБЫ ИХ УСТРАНЕНИЯ 17
10. ЧИСТКА И ХРАНЕНИЕ 18
11. ГАРАНТИЯ ИЗГОТОВИТЕЛЯ 18
12. ГАРАНТИЙНЫЙ ТАЛОН 22
13. СЕРВИСНЫЕ ЦЕНТРЫ 23

huter.su

1. ОБЩИЕ СВЕДЕНИЯ

Данный паспорт технического устройства содержит важную информацию о правилах безопасности, правильной эксплуатации, сборки и обслуживания.

Внимание!

Перед использованием данного устройства обязательно изучите содержание паспорта.

Представленная документация содержит минимально необходимые сведения для безопасного использования технического устройства. Производитель оставляет за собой право вносить изменения во внешний вид и конструкцию прибора, не ухудшающих качество прибора, без предварительного уведомления. Внешний вид приборов может отличаться от приведенного на рисунке. Изменение внешнего вида не влияет на функциональные и технические характеристики прибора и не требует внесения изменений в паспорт.

Правила реализации продукта определяются предприятиями розничной торговли в соответствии с требованиями действующего законодательства.

Аккумуляторный культиватор (далее по тексту аккумуляторный культиватор, культиватор, прибор, устройство, оборудование, изделие) является оборудованием повышенной опасности.

Аккумуляторный культиватор предназначен для вскапывания/разрыхления почвы на небольших площадях с целью уничтожения сорняков и обогащения почвы кислородом. Культиватор используется для частного применения.

Внимание!

При несоблюдении правил безопасности и условий/требований эксплуатации, изложенных в настоящем паспорте, фирма-производитель снимает с себя ответственность за несчастные случаи и повреждения, нанесенные людям, а также за ущерб оборудованию и помещениям.

2. ПРАВИЛА БЕЗОПАСНОСТИ

Пользуйтесь инструментом так, чтобы не подвергаться опасности поражения электрическим током, получения травмы или возникновения пожара. Строго соблюдайте следующие правила техники безопасности. Прочитайте и запомните эти указания до того, как приступите к работе. Используйте изделие только по его прямому назначению, указанному в паспорте.

Несовершенно летние лица к работе культиватором не допускаются, за исключением лиц старше 16 лет, проходящих обучение под надзором.

ruler.su

Вовремя проводите необходимое обслуживание. Любое изменение или модификация прибора запрещается, так как это может привести к поломке и/или травмам.

Если Вы не имеете навыков в работе с устройством, настоятельно рекомендуется предварительно проконсультироваться у специалиста или опытного пользователя.

Внимание!

Не допускается работа при любых неисправностях устройства! Отключите устройство от источника электропитания перед проведением любых регулировок, технического обслуживания, или при хранении.

1. Устройство не предназначено для использования лицами (включая детей) с пониженными физическими, сенсорными или умственными способностями или при отсутствии у них опыта или знаний, если они не находятся под контролем или не проинструктированы об использовании прибора лицом, ответственным за их безопасность.
2. Дети должны находиться под присмотром для недопущения игр с прибором.
3. Запрещается эксплуатировать и обслуживать устройство в утомленном или болезненном состоянии, а также в состоянии алкогольного или наркотического опьянения или под воздействием сильнодействующих медицинских препаратов.
4. Всегда будьте внимательны. Оценивайте свои действия с позиции здравого смысла.
5. Храните упаковочные материалы (картон, пластик и т.д.) в недоступном для детей месте, поскольку они могут представлять опасность для детей. Не позволяйте детям играть с полиэтиленовой пленкой. Опасность удушья!
6. Включение прибора должно осуществляться только по завершении его полной сборки.
7. Проверьте правильность установки защитных экранов и щитков. Щитки и экраны предназначены для вашей защиты от отбрасываемых предметов и для предотвращения прикосновения к движущимся компонентам.
8. Перед включением двигателя убедитесь, что фрезы культиватора не соприкасаются с посторонними предметами.
9. Оператор или пользователь несет ответственность за несчастные случаи или риск по отношению к другим людям или их собственности.
10. Используйте культиватор только по его назначению – для культивации (вскапывания/разрыхления) почвы. Запрещается использовать для вспахивания дерна.
11. Культиватором может одновременно пользоваться только один человек. Посторонние люди должны находиться на безопасном расстоянии. Дети и животные должны находиться на безопасном

huter.su

расстоянии вне рабочей зоны. Запрещается находиться на расстоянии ближе 15 метров от работающего культиватора.

12. Эксплуатация устройства разрешена только в дневное время или при хорошем освещении в условиях хорошей видимости. Всегда сохраняйте равновесие и удерживайте устройство крепко за рукоять.
13. Запрещается использование изделия во время дождя, сильного ветра, а также при других погодных условиях, представляющих угрозу безопасности оператора и окружающих.
14. Внимательно осмотрите зону работы прибора и уберите из нее все посторонние предметы, включая коврики, камни, доски, провода. Удалите все предметы, которые способен отбросить культиватор.
15. Запрещается подвергать изделие воздействию влаги и сырости. Не допускается попадание металлических предметов и жидкостей внутрь изделия. Это может привести к поражению электрическим током и/или возгоранию.
16. При передаче устройства в третьи руки прилагайте к нему данное руководство. Внимательно ознакомьтесь с элементами управления и правильными методами эксплуатации устройства. Научитесь быстро останавливать устройство и выключать элементы управления.
17. Избегайте слишком длительного управления изделия, так как продолжительное воздействие вибрации на руки оператора может нанести вред здоровью.
18. Делайте технологические перерывы, отключая двигатель, для исключения негативного воздействия шума и вибрации.
19. Применяйте соответствующие металлоискатели для нахождения скрытых систем электро-, газо- и водоснабжения или обращайтесь за справкой в местное предприятие коммунального снабжения.
20. При работе со культиватором используйте средства защиты (защитные очки, перчатки, обувь, подошвы, которые не скользят, не широкую одежду, наушники при длительной работе).
21. Следите за тем, чтобы Ваши руки и ноги, а также одежда находились как можно дальше от вращающихся и нагревающихся элементов культиватора.
22. Не носите широкую одежду и украшения. Держите волосы, одежду и рукавицы вдали от движущихся частей изделия. Широкая одежда, украшения или длинные волосы могут быть затянуты вращающимися частями изделия.
23. Не располагайте руки и ноги на вращающихся элементах или под ними. Включайте двигатель только при обеспечении безопасного расстояния от конечностей пользователя.
24. Управляйте устройством двумя руками.
25. Во время использования, располагайтесь только позади культиватора.
26. Никогда не направляйте вращающиеся фрезы на людей. При вхождении в рабочую зону детей и посторонних лиц немедленно

interskol

прекратите работу.

27. Никогда не применяйте культиватор для вскапывания/разрыхления почвы с гравием, так как может произойти подбор и выброс камней. Культиватор может отбросить камни и другие предметы с силой, достаточной для получения серьезной травмы.
28. Будьте внимательны при работе в зонах близких к зоне движения автотранспорта.
29. Не оставляйте устройство без присмотра во время работы механизма.
30. Не прилагайте чрезмерных усилий - оператор должен постоянно сохранять равновесие, а его ноги должны иметь жесткую опору.
31. Запрещается эксплуатация изделия вблизи мест использования или хранения взрывоопасных жидкостей, газов и других опасных веществ.
32. Не используйте культиватор как средство передвижения.
33. После соударения с посторонним предметом, выключите устройство, извлеките аккумуляторную батарею и осмотрите устройство на наличие повреждений. Устраните любые повреждения прежде, чем произвести повторный запуск и продолжить работу.
34. Не пользуйтесь устройством с неисправным выключателем. Любое устройство с неисправным выключателем опасно и должно быть отремонтировано.
35. Если устройство начинает сильно вибрировать, остановите его и установите причину вибраций. Вибрация обычно свидетельствует о проблемах в работе устройства.
36. Ходите, а не бегайте. Будьте внимательны, чтобы избежать падений в результате поскальзывания, особенно при движении назад (задним ходом).
37. Перед запуском проверьте надёжность соединений, затяжку болтов и гаек.
38. Дайте двигателю и культиватору адаптироваться к температуре окружающей среды перед началом работ.
39. Не подставляйте во время работы руки или ноги под фрезы, а также не пытайтесь произвести настройки и регулировки при работающем двигателе.
40. Не прикасайтесь к основному корпусу культиватора при работающем двигателе.
41. При работе на склонах следите за тем, чтобы не поскользнуться.
42. При работе культиватором двигайтесь вдоль склона.
43. Запрещается эксплуатировать культиватор на уклонах более 15°, это увеличивает риск получения травм.
44. Будьте осторожны при смене направления движения во время работы на склоне, это может привести к опрокидыванию.
45. Отключайте устройство от источника питания каждый раз, когда вы покидаете рабочее место, или перед проведением работ по очистке корпуса коллектора/фрез, а также во время проведения ремонтных

huter.su

работ, регулировок или осмотров.

46. Ремонт устройства должен осуществляться только в уполномоченном сервисном центре.

47. При очистке прибора не используйте абразивные моющие средства. Для очистки деталей используйте только невоспламеняющийся растворитель, не используйте бензин.

48. Не поднимайте устройство, когда оно находится в работе. Устройство предназначено для перемещения вдоль поверхности земли.

49. Допускается непрерывная работа культиватором в течение 15 минут, затем перерыв в работе 3-5 минут.

50. Перед подключением к аккумулятору, убедитесь, что изделие выключено.

51. Извлеките аккумуляторную батарею из устройства перед проведением настройки, замены вспомогательных приспособлений или при хранении устройства. Такие предупредительные меры безопасности позволят снизить риск случайного запуска устройства.

52. Если аккумуляторная батарея не используется, её следует хранить вдали других металлических предметов таких как: канцелярские скрепки, монеты, ключи, гвозди, винты или других мелких металлических предметов, которые могут закоротить клеммы. Короткое замыкание контактов аккумулятора может привести к ожогам или пожару.

53. Не используйте для работы с устройством неисправную или поврежденную батарею.

54. Запрещается пытаться заряжать поврежденный аккумулятор.

55. Отключайте устройство с помощью выключателя, если необходимо снять батарею.

56. Не пользуйтесь устройством с неисправным выключателем. Любое устройство с неисправным выключателем опасно и должно быть отремонтировано.

57. Зарядку необходимо выполнять только зарядным устройством, указанным изготовителем. Зарядное устройство, которое подходит для одного типа аккумуляторной батареи, может создать опасность пожара при использовании с другой аккумуляторной батареей.

58. Перед включением зарядного устройства в электросеть, проверьте штепсель и кабель на отсутствие повреждений. Если повреждение обнаружено, немедленно дайте специалисту устранить его.

59. Не тяните за кабель зарядного устройства при выключении из розетки. Держите кабель включения вдали от высокой температуры, масляных жидкостей, острых граней предметов или движущихся частей.

60. Для предотвращения тепловых травм не прикасайтесь к батарее, находящейся на зарядке.

61. Используйте культиватор только со специально предназначенными аккумуляторными батареями. Использование любых других аккумуляторных батарей может создать опасность травм и пожара.

huter.su

62. При неправильном обращении из аккумулятора может вытечь жидкость. В этом случае необходимо избегать контакта. При случайном контакте промыть большим количеством воды. Если жидкость попала в глаза, следует также обратиться за медицинской помощью. Жидкость, вытекающая из аккумулятора, может вызвать раздражение или ожоги.
63. Не заряжайте негерметичные аккумуляторные блоки.
64. Не разбирайте аккумуляторный блок.
65. Не допускайте попадания на аккумуляторный блок воды или дождя. Замыкание контактов аккумуляторного блока между собой может привести к возникновению большого тока, перегреву, возможным ожогам и даже разрыву блока или пожару.
66. Запрещается перегревать или переохлаждать аккумуляторную батарею, а также хранить и использовать ее вблизи от источников тепла или холода.
67. Аккумуляторную батарею необходимо хранить в сухом месте, исключая попадание прямых солнечных лучей, при температуре от +5ºС до +30ºС.
68. Не роняйте и не ударяйте аккумуляторный блок. Не используйте аккумулятор, если он падал или подвергался ударам.
69. Заряжайте аккумуляторный блок до того, как он полностью разрядится. В случае потери мощности при эксплуатации устройства, прекратите работу и зарядите аккумуляторный блок.
70. Никогда не заряжайте полностью заряженный аккумуляторный блок. Перезарядка сокращает срок службы блока.
71. Не храните аккумуляторный блок (аккумулятор) в разряженном состоянии. Заряжайте сразу после разрядки. На хранение аккумулятор нужно убирать с зарядом в 50% и каждые 1-2 месяца доставать и подзаряжать.
72. Хранить устройство и аккумуляторный блок необходимо по отдельности.
73. Не оставляйте детей без присмотра. Дети не должны играть с зарядным устройством.
74. Напряжение аккумулятора должно соответствовать зарядному напряжению зарядного устройства. Не заряжайте не заряжаемые аккумуляторы. Иначе существует опасность пожара и взрыва. Защищайте зарядное устройство от дождя и влаги. Проникновение воды в зарядное устройство повышает риск поражения электротоком.
75. Содержите зарядное устройство в чистоте.
76. Каждый раз перед использованием проверяйте зарядное устройство, шнур и штекер. Не используйте зарядное устройство, если обнаружены повреждения. Не вскрывайте зарядное устройство самостоятельно, его ремонт разрешается выполнять только квалифицированному персоналу и только с использованием оригинальных запчастей. Поврежденные зарядные устройства, шнур и штекер повышают риск поражения электротоком.

huter.su

77. Не используйте зарядное устройство на легковоспламеняющейся поверхности (например, на бумаге, тканях и т. д.) или в пожароопасной среде, например, в присутствии легковоспламеняющихся жидкостей, газов или пыли, а также рядом с легковоспламеняющимися материалами. В связи с нагреванием зарядного устройства во время зарядки возникает опасность возгорания.
78. Не закрывайте вентиляционные отверстия зарядного устройства. В противном случае возможен перегрев зарядного устройства и выход из строя.
79. Для повышения электробезопасности рекомендуется использовать устройство защитного отключения с максимальным током срабатывания 30 мА. Перед работой всегда проверяйте устройство защитного отключения.
80. Не оставляйте без присмотра аккумуляторный блок и зарядное устройство во время зарядки.
81. Зарядное устройство необходимо отключать от сети питания после зарядки аккумулятора и в период обслуживания. Запрещается отключать зарядное устройство от сети вытягивая его за шнур.
82. Запрещается контакт с заземленными поверхностями.
83. При зарядке аккумуляторного блока убедитесь, что он находится в хорошо проветриваемом помещении. Аккумуляторный блок может нагреваться в процессе зарядки.
84. Запрещается прикасаться к электрической вилке мокрыми руками.
85. Избегайте избыточной зарядки аккумуляторов. Время зарядки аккумуляторного блока ограниченно и не должно превышать 30 минут после полной зарядки.
86. Техническое обслуживание и ремонт изделия должны выполняться только квалифицированными специалистами. Ремонт или техническое обслуживание, выполненные неквалифицированным персоналом, могут привести к получению пользователем серьезной травмы или повреждению изделия.
87. Батарея устройства должна утилизироваться безопасным способом.
88. Батарею необходимо утилизировать в соответствии с правилами и законами утилизации такого рода устройств, принятыми в вашем регионе.
89. Перед постановкой культиватора в закрытое помещение на хранение дайте двигателю остыть.
90. Храните устройство в сухом, запираемом на замок и недоступном для детей помещении.
91. Запрещается вносить изменение в конструкцию устройства. А также использовать не оригинальные запасные части.

huter.su

3. ЗНАКИ БЕЗОПАСНОСТИ

	Перед использованием читать паспорт		Не производить очистку руками
 	Не прикасаться к вращающимся частям во время работы	 	Опасность получения травм вращающимися частями культиватора
 	Используете средства защиты Руководствуйтесь правилами безопасности		Посторонние люди должны находиться на безопасном расстоянии.

Таблица 1. Знаки безопасности.

4. КОМПЛЕКТНОСТЬ

Наименование	**Количество, шт.**
Аккумуляторный культиватор	1
АКБ	2
Зарядное устройство	1
Фрезы	2
Паспорт	1
Защитный щиток	1
Комплект крепежа	1 комплект

Таблица 2. Комплектность.

huter.su

5. ОБЩИЙ ВИД

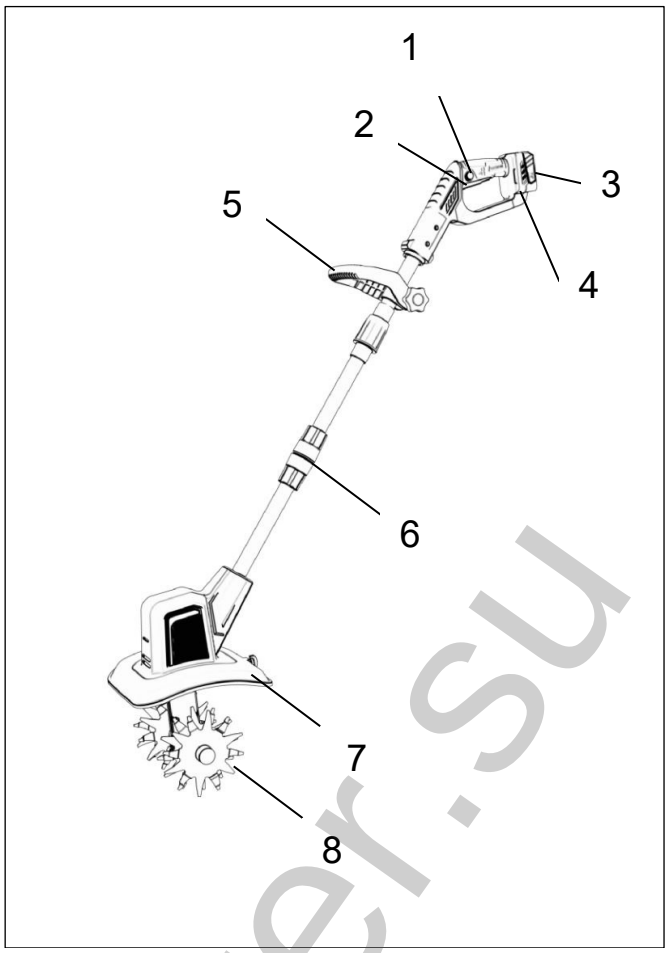

Рис. 1. Общий вид.

1. Блокировка кнопки включения
2. Кнопка включения
3. Аккумулятор
4. Коннектор для подключения аккумулятора
5. Рукоятка
6. Соединитель штанги
7. Защитный щиток
8. Шнек

huter.su

6. ТЕХНИЧЕСКИЕ ХАРАКТЕРИСТИКИ

Серия BMC / Модель	**BMC-A0,2-2Li**
Напряжение аккумулятора, В	20
Емкость аккумулятора, Ач	4
Число аккумуляторов	2
Тип аккумулятора	Li-ion
Скорость вращения фрез без нагрузки (об/мин)	330
Диаметр фрез (мм)	150
Рабочая глубина (мм)	160
Рабочая ширина (мм)	220
Регулируемая рукоятка	Да
Степень защиты	IPX1
Вес, кг.	5,5

Таблица 3. Технические характеристики.

Изготовитель оставляет за собой право вносить изменения в конструкцию без предварительного уведомления с целью улучшения его потребительских качеств.

7. СБОРКА

7.1. Соедините две половины штанги и зафиксируйте коннектором.

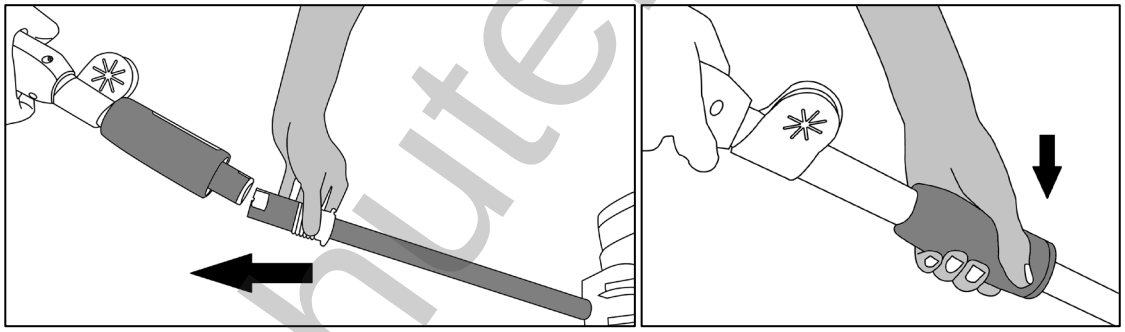

Рис. 2. Сборка штанги.

7.2. Отрегулируйте рукоятку на штанге, выберете удобный для Вас угол наклона и затяните винтом.

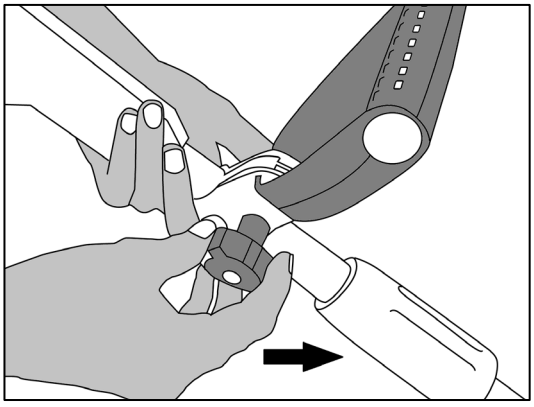

Рис. 3. Регулировка рукоятки.

huter.su

7.3. Установите защитный щиток и закрепите фрезы на культиваторе комплектом крепежа.

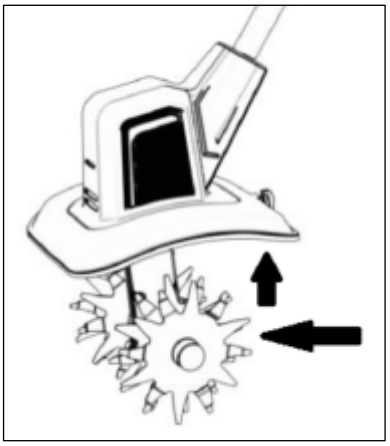

Рис. 4. Установка фрез и щитка.

7.4. Для зарядки аккумулятора, установите его в разъем в зарядном устройстве (ЗУ) так, чтобы контакты на аккумуляторе и ЗУ соединились и подключите его к сети 220В. Полностью зарядите аккумулятор.

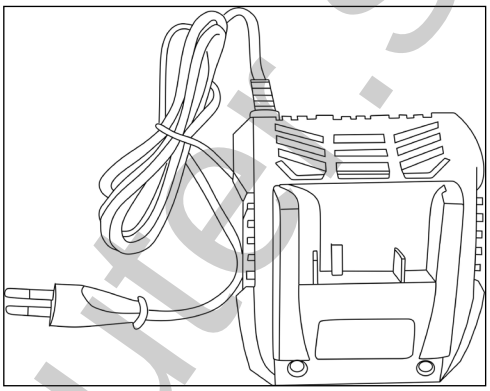

Рис. 5. Зарядное устройство.

7.5. Вставьте полностью заряженный аккумулятор в специальное отверстие в корпусе культиватора. Для извлечения аккумулятора нажмите на кнопку фиксатора батареи и извлеките ее из культиватора.

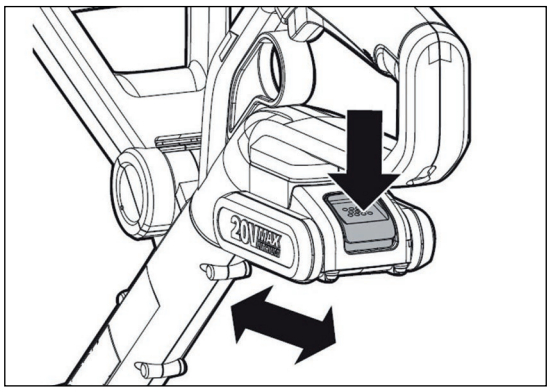

Рис. 6. Установка аккумулятора.

huter.su

8. РЕКОМЕНДАЦИИ ПО РАБОТЕ С УСТРОЙСТВОМ

Включение

Включение культиватора происходит нажатием одновременно на кнопку блокировки и на кнопку включения. Включайте культиватор, не касаясь фрезами поверхностей, что бы двигатель набрал необходимые обороты.

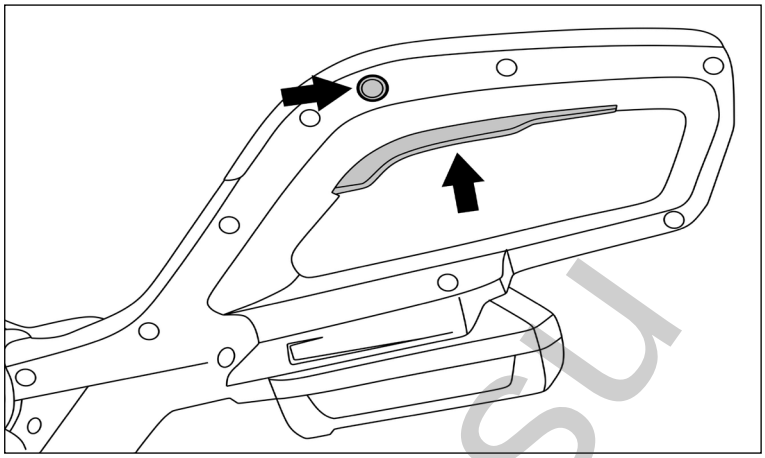

Рис. 7. Включение.

1. Держите культиватор так, чтобы фрезы были параллельно поверхности земли.
2. Работу производите только на максимальных оборотах двигателя.
3. Не допускайте попадания на фрезы посторонних предметов (камни, ветки и тд).
4. При износе щеток электродвигателя их должен заменить уполномоченный сервисный центр (услуга платная).

Внимание!

Для исключения опасности повреждения двигателя регулярно очищайте культиватор и вентиляционные каналы корпуса. Таким образом обеспечивается беспрепятственное охлаждение двигателя. Не допускайте попадания внутрь корпуса культиватора посторонних предметов и жидкостей.

5. Если двигатель культиватора не запускается или внезапно останавливается при работе, сразу же отключите прибор.
6. Не перегружайте культиватор. Не допускайте чрезмерной нагрузки, вызывающей существенное падение оборотов электродвигателя. Невыполнение этого требования способно привести к перегрузке, срабатыванию защиты и выходу из строя электродвигателя культиватора. Не допускается эксплуатация культиватора с признаками кольцевого искрения на коллекторе электродвигателя.

huter.su

9. ВОЗМОЖНЫЕ НЕИСПРАВНОСТИ И СПОСОБЫ ИХ УСТРАНЕНИЯ

Неисправность	Вероятная причина	Действия по устранению
1. Культиватор не включается/ не развивает обороты	Возможно, разряжен аккумулятор.	Зарядить аккумулятор. Если аккумулятор холодный/горячий, то дать аккумулятору нагреться/остыть.
	Неисправен выключатель.	Обратиться в специализированный Сервисный центр для ремонта.
	Загрязнен коллектор.	
	Неисправны обмотки якоря.	
3. Повышенная вибрация, шум.	Неисправны подшипники.	Обратиться в специализированный Сервисный центр для ремонта.
	Неисправен вал привода.	
4. Появление дыма и запаха горелой изоляции.	Неисправность обмоток якоря или статора.	Обратиться в специализированный Сервисный центр для ремонта.
5. Двигатель перегревается.	Загрязнены окна охлаждения электродвигателя.	Прочистить окна охлаждения электродвигателя.
	Электродвигатель перегружен.	Снять нагрузку и в течении 2-3 минут обеспечить работу инструмента на холостом ходу при максимальных оборотах.
	Неисправен якорь.	Обратиться в специализированный Сервисный центр для ремонта.
6. Двигатель не развивает полную скорость и не работает на полную мощность.	Низкий заряд аккумулятора	Зарядить аккумулятор.
	Сгорела обмотка или обрыв в обмотке.	Обратиться в специализированный Сервисный центр для ремонта
7. Двигатель работает, но шнек не вращается.	Обрыв вала привода.	Обратиться в специализированный Сервисный центр для ремонта.
Повышенная вибрация, шум.	Повреждены фрезы.	Замените фрезы.
	Ослабли крепёжные детали.	Затяните крепления.

Таблица 4. Возможные неисправности.

huter.su

10. ЧИСТКА И ХРАНЕНИЕ

Внимание!

Все мероприятия по чистке культиватора производятся при выключенном двигателе.

Чистка

После работы культиватор необходимо почистить. Для очистки фрез используйте щетку.

Отчистите корпус двигателя щёткой или ветошь.

Хранение

Если культиватор не планируется использовать более одного месяца или после окончания сезона следует:

1. Очистить культиватор.
2. Протереть металлические части масляной тканью.
3. Накрыть культиватор и поместить на ровную поверхность в сухое и чистое помещение.

11. ГАРАНТИЯ ИЗГОТОВИТЕЛЯ

1. Гарантийный срок на прибор устанавливается один год, который исчисляется с даты продажи прибора первому покупателю.
2. Гарантийные обязательства распространяются только на производственные неисправности (дефекты), выявленные в течение гарантийного срока.
3. Гарантия включает стоимость замены дефектных частей, восстановление таких частей или получение эквивалентных частей. Дефектной частью (изделием) считается часть прибора, в которой обнаружен заводской брак, существовавший на момент поставки (продажи) прибора первому покупателю и выявленный в гарантийный срок в процессе эксплуатации.
4. Гарантийный ремонт в течение гарантийного срока производится при условии соблюдения потребителем правил эксплуатации и технического обслуживания, хранения и транспортировки. Гарантийный ремонт не производится при нарушении требований, указанных в паспорте и нарушении гарантийной пломбы (наклейки).
5. Потребитель в случае выявления недостатков прибора обязан известить об этом Продавца или Производителя в течение 10 дней с момента выявления недостатка прибора. В случае несвоевременного извещения о выявленных неисправностях, продавец, изготовитель или уполномоченная организация вправе отказаться полностью или частично от удовлетворения предъявляемых претензий (ст.483 ГК РФ).
6. Прибор, сдаваемый для гарантийного обслуживания/ремонта, должен быть в чистом и собранном виде и в полной комплектации. В

huter.su

случае если прибор для гарантийного ремонта предоставляется грязным и/или в разобранном виде и/или не укомплектованным, продавец/изготовитель вправе отказать в проведении гарантийного ремонта.

7. Гарантийный ремонт производится при наличии в гарантийном талоне печати продавца, даты продажи и подписи продавца.

8. При отсутствии печати фирмы-продавца, даты продажи или подписи продавца гарантийный срок исчисляется с даты изготовления.

9. Гарантийный ремонт не производится при самостоятельном вскрытии (попытке вскрытия) или ремонте изделия вне гарантийной мастерской.

Гарантийные обязательства не распространяются:

- на прибор без серийного номера, а также с удалённым, стёртым, нечитаемым и изменённым серийным номером;
- на лакокрасочное покрытие;
- на прибор, который в течение гарантийного срока полностью выработал свой ресурс (коммерческая эксплуатация прибора, предназначенного для бытового использования);
- в случае неисправностей, вызванных использованием некачественных запчастей и принадлежностей;
- в случае внесения изменений в конструкцию прибора;
- в случае использования прибора не по назначению, указанному в паспорте товара;
- в случае неисправностей, вызванных несоблюдением требований по работе, техническому обслуживанию и хранению прибора, изложенных в настоящем паспорте;
- в случае наличия механических повреждений корпуса прибора (сколов, трещин и т.п.);
- в случае температурных повреждений корпуса;
- в случае, если неисправность вызвана работой прибора при повышенном или пониженном напряжении электрической сети;
- на чистку и периодическое техническое обслуживание;
- при отсутствии гарантийного талона;
- гарантийный талон не оформлен соответствующим образом – не принадлежит представленному изделию, в талоне нет даты продажи или подписи продавца или печати торговой организации;
- по истечении срока гарантии;
- при самостоятельном вскрытии (попытке вскрытия) или ремонте изделия вне гарантийной мастерской (нарушены пломбы, сорваны шлицы винтов и т.п.);
- на расходные материалы такие как: угольные щетки, корпус, кабели, фрезы, аккумуляторы и зарядные устройства;
- на перегрузку и заклинивание (одновременный выход из строя ротора и статора или обеих обмоток статора; выявляется при

interskol

диагностике в сервисном центре);

- на повреждение культиватора, вызванное попаданием в культиватор посторонних предметов (камни, кирпичи и т.п.).

Данный документ не ограничивает определенные законом права потребителя, но дополняет и уточняет оговоренные законом обязательства, предполагающие соглашения сторон.

huter.su

Дорогой покупатель!

Выражаем Вам огромную признательность за выбор продукции “Huter”. Мы делаем все возможное, чтобы наша продукция удовлетворяла Вашим запросам, а качество соответствовало лучшим мировым стандартам.

Данное изделие имеет бытовое назначение, поэтому не подвергайте его чрезмерным нагрузкам.

Изготовитель устанавливает срок службы на аккумуляторный культиватор 5 лет, при условии соблюдения правил эксплуатации.

huter.su

12. ГАРАНТИЙНЫЙ ТАЛОН

Культиватор аккумуляторный“Huter” _____

зав №_____

модель _____

Дата продажи _____

Наименование и адрес торговой организации_____

м.п.

С правилами эксплуатации и условиями гарантии ознакомлен. Продукция получена в полной комплектации. Претензий к внешнему виду не имею.

ФИО и подпись покупателя

.....

huter.su

ГАРАНТИЙНЫЙ ТАЛОН Описание дефекта, № прибора	ГАРАНТИЙНЫЙ ТАЛОН Описание дефекта, № прибора	ГАРАНТИЙНЫЙ ТАЛОН Описание дефекта, № прибора
_____	_____	_____
_____	_____	_____
_____	_____	_____
_____	_____	_____
_____	_____	_____
_____	_____	_____
_____	_____	_____
_____	_____	_____
М.П.	М.П.	М.П.
_____	_____	_____
_____	_____	_____

13. СЕРВИСНЫЕ ЦЕНТРЫ

- **Абакан**, квартал Молодежный, д. 12А, к. 1, тел: +79083263010
- **Армавир**, ул. Мичурина, д. 6, тел: +79628554018, +78613763846
- **Архангельск**, ул. Окружное шоссе, д. 9, тел: +79523012526
- **Астрахань**, ул. Рыбинская, д. 11, тел: +78512994776
- **Барнаул**, ул. Южный проезд, д. 14 лит. 6, тел: +73852251310, +73852251260
- **Белгород**, ул. Константина Заслонова, д. 92, к. 5, тел: +74722402913
- **Благовещенск**, ул. Промышленная, д. 5А, тел: +74162319868, +79146010700
- **Братск**, ул. Коммунальная, д. 17, стр. 2, тел: +79149392372
- **Брянск**, ул. Московский проспект, д. 138Б, стр. 1, тел: +74832590644, +79606961303
- **Великий Новгород**, ул. 3-я Сенная, д. 2А, тел: +79646944034
- **Владивосток**, ул. Днепровская, д. 102А, стр. 2, тел: +79046240329, +74232492672
- **Владимир**, ул. Гастелло, д. 8Б, к. 2, магазин "33 Болта" (пункт приема), тел:+79399117955
- **Волгоград**, ул. Волжский проспект, д. 4К, тел: +78442780168
- **Воронеж**, ул. проспект Труда, д. 48Ф, тел: +74732045329
- **Екатеринбург**, ул. Селькоровская, 114в, тел: +79655097808, +73433845725
- **Ижевск**, ул. Пойма, д. 22, лит. В, тел: +73412918710
- **Иркутск**, ул. Трактовая, д. 28А/2, СКЦ Байкалит, складское помещение №5, тел: +73952707162, +79086604157
- **Йошкар-Ола**, ул. Дружбы, д. 111, тел: +78362497232
- **Казань**, ул. Габдуллы Тукая, д. 125, тел: +78432060365
- **Калининград**, ул. Ялтинская, д. 129, тел: +74012763609
- **Калуга**, ул. Дальняя, д. 17А, тел: +79657099896, +74842922376
- **Кемерово**, ул. Радищева, д. 2, к. 2, вход Б1, тел: +73842650269, +79059073869
- **Киров**, ул. Калинина, д. 38, тел: +78332217141, +78332214271
- **Кострома**, ул. Костромская, д. 111, тел: +74942467376, +74942461859
- **Краснодар**, ул. Алуштинская, д. 11, тел: +79891985435, +78612034692
- **Красноярск**, Северное шоссе, 7И/2, тел: +73912046288
- **Крым, село Перово**, ул. Хачирашвили, д. 56, тел: +73652669748, +79780911958
- **Курган**, ул. Омская, д. 171Б, тел: +73522630925, +73522630924
- **Курск**, ул. Энгельса, д. 30, тел: +79066926446
- **Липецк**, ул. Стаханова, д.26А, сервисный центр "Арсенал" (пункт приема), тел: +74742569200, +74742569300
- **Магнитогорск**, ул. Вокзальная, д. 1, стр. 3, тел: +79193428212
- **Москва**, ул. Каширский проезд, д. 23, стр. 7, тел: +74951189642

nuter.su

- **Московская область**, **рп. Горки Ленинские**, СНТ Вятичи, д. 185, тел: +74956464141
- **Московская область**, **д. Новая Купавна**, ул. Новая, д. 9, тел: +74951086486, +79687728136
- **Московская область**, **г. Долгопрудный**, ш. Новое, д. 31, лит. Ч, тел: +74959688570
- **Мурманск**, ул. Промышленная, д. 19, оф. 406, тел: +78152656190
- **Набережные Челны**, ул. Товарная, д. 6Б/1, тел: +78552205743, +79089348009
- **Нижний Новгород**, ул. Ларина, д. 18А, тел: +78314290565
- **Нижний Тагил**, ул. Индустриальная, д. 37, тел: +73435963760
- **Новокузнецк**, ул. Производственная, д. 19/1, тел: +73843204931, +79609317141
- **Новосибирск**, 1-е Мочищенское шоссе, д. 1/4, тел: +73833732796
- **Омск**, ул. Космический проспект, д. 109, стр. 1, дверь 20, эт. 2, тел:+73812381862
- **Оренбург**, ул. Базовая, д. 17А, тел: +73532486490
- **Орск**, ул. Орское шоссе, д. 6, к. 2, тел: +73532376289
- **Орёл**, ул. Силикатный переулок, д. 1, тел: +74862445819
- **Пенза**, ул. Бумажников, д. 17, тел: +78412224679
- **Пермь**, ул. Сергея Данщина, д. 6А, к. 1, тел: +73422058529
- **Петрозаводск**, ул. Заводская, д. 10А, тел: +79212226780, +78123098708
- **Пятигорск**, Черкесское шоссе, д. 1, тел: +78652205850, +79682792791
- **Ростовская область, х. Ленинакан**, ул. Севастопольская, д. 44, тел: +79381002083
- **Рязань**, ул. Проезд Яблочкова, д. 8Г, тел: +74912466558
- **Самара**, ул. Заводское шоссе, д. 15А лит. А, тел: +79608297311, +78462060552
- **Санкт-Петербург**, ул. Ириновский проспект, д. 14, к. 3, тел: +78123099275
- **Саранск**, ул. Пролетарская, д. 130А, база комбината "Сура», тел: +78342223637
- **Саратов**, ул. Пензенская, д. 2, тел: +78452491179
- **Смоленск**, ул. Краснинское шоссе, д. 37Б, стр. 2, тел: +74812294699
- **Сочи**, ул. Транспортная, д. 28, тел: +78622265745
- **Ставропольский край, Михайловск**, ул. Ленина, д. 162А, к. 3, тел: +78652206562
- **Стерлитамак**, ул. Кочетова, д. 43А, тел: +73472294410
- **Сургут**, ул. Базовая, д. 5, тел: +73462758231
- **Тамбов**, ул. Волжская, д. 69, стр. 7, тел: +79641308573, +74752503796
- **Тверь**, д. Большие Перемерки, д. 82, тел: +74822633171, +79201854877
- **Тольятти**, ул. Коммунальная, д. 23, стр. 1, тел: +78482651205, +79649730429

huter.su

- **Томск**, проспект Фрунзе, д. 119/5, стр. 1, тел: +73822903042, +79528010517
- **Тула**, ул. Ханинский проезд, д. 25/3, тел: +74872740253
- **Тюмень**, ул. Старый Тобольский тракт 5-й километр, д. 1Ас3, тел: +73452662891
- **Улан-Удэ**, ул. 502 км, д. 160В, тел: +73012204287
- **Ульяновск**, ул. Московское шоссе, д. 14, тел: +78422270630, +78422242169
- **Уфа**, ул. Ульяновых, д. 65, к. 7, лит. 2Б, тел: +73472145359
- **Хабаровск**, ул. Суворова, д. 80Н, тел: +74212934468
- **Чебоксары**, ул. Вурнарское шоссе, д. 11, тел: +79623214175, +78352355383
- **Челябинск**, ул. Морская, д. 6/3, тел: +73512224315, +73512224316
- **Череповец**, ул. Гоголя, д. 60, стр. 1, тел: +78202490534, +79115178792
- **Чита**, ул. Евгения Гаюсана, д. 48, тел: +73022284479
- **Шахты**, пр-кт. Победы Революции, д. 1А, тел: +79094066311, +78633035610
- **Южно-Сахалинск**, проспект Мира, д. 2Б/5, к. 8, тел: +74242490785
- **Ярославль**, ул. Журавлева, д. 3Г, тел: +74852695209, +74852663220
- **Армения**, **Ереван**, ул. СмбатаЗоравара, д. 11/1, тел: +37441999226, +37491226998
- **Беларусь**, **Витебск**, ул. Проспект Фрунзе, д. 81, к. 24, помещение 2, тел:+375255021910
- **Беларусь**, **Гомель**, ул. Текстильная, д. 9, тел: +375232293918, +375333772944, +375445106000, +375293272944
- **Беларусь**, **Минск**, ул. Богдановича 78-2Н, ООО «РемФабрика», тел: -
- **Беларусь**, **Минск**, ул. Притыцкого, д. 62/1 (цокольный этаж), тел: +375297629629
- **Беларусь**, **Минск**, ул. Партизанский проспект, д. 2, тел: +375293970287
- **Казахстан**, **Актобе**, ул. Шестихатка, д.104/2, тел: +77132724640, +77085893401
- **Казахстан**, **Алматы**, ул. Илийский тракт, д. 29, тел: +77272254745, +77272254746
- **Казахстан**, **Астана**, ул. Циолковского, д. 4Б, склад 8а, тел:+77717540245
- **Казахстан**, **Атырау**, проспект Азаттык, д. 118Б, тел: +77002445096
- **Казахстан**, **Караганда**, ул. Складская, д. 2А/1, тел: +77074698056
- **Казахстан**, **Костанай**, ул. Каирбекова, д. 318/2, цокольный этаж , тел: +77774451977
- **Казахстан**, **Тараз**, ул. Санырак Батыра, д. 47М, тел: +77779328618
- **Казахстан**, **Усть-Каменогорск**, ул. Самарское шоссе, д. 9/5, тел: +77084403219
- **Казахстан**, **Шымкент**, ул. Сарбаздар, д. 18, тел: +77768085005
- **Узбекистан**, **Ташкент**, ул. Махалля Фазиле , тел: +998970222922

nuter.su

Актуальная информация по адресам сервисных центров и приобретению оригинальных запчастей также доступна на официальном сайте www.huter.su в разделе Сервис и на сайте www.utake.ru

huter.su

huter.su

huter.su

Изготовитель (импортер):
Гонконг Юаньлин Маои Ко., Лимитед
Адрес: H12, 8F, Универсал индастриал центр, 19-25, Шан Мэй стрит,
Фотан, Нью Территорис, Гонконг
Сделано в КНР

Ред.1