HÜTER

ПАСПОРТ

СНЕГОУБОРЩИК

huter.su

СЕРИЯ SGC

**SGC 6,5 GR, SGC 4000, SGC4000L,
SGC 4000B, SGC 4000E, SGC 6,8 GR, SGC 6,8M GR
SGC 4100, SGC 4100W, SGC 4100M, SGC 4100L,
SGC 4100 LX,
SGC 7,0 GR, SGC 4800B, SGC 4800E, SGC 4800EX,
SGC 4800BM, SGC 7,0M GR, SGC 5500B, SGC 5500X,
SGC 8,0 GR, SGC 8,0M GR, SGC 6000,
SGC 8000, SGC 8100**

huter.su

Уважаемый покупатель!

Благодарим Вас за то, что приобрели снегоуборщик торговой марки «Hűter». Продукция «Hűter» отличается надежностью и высоким качеством исполнения.

При покупке изделия в розничной торговой сети требуйте проверки его работоспособности и комплектности, а также штампа торгующей организации и даты продажи в гарантийном талоне.

huter.su

Содержание

1. ОБЩИЕ СВЕДЕНИЯ.....5
2. ПРАВИЛА БЕЗОПАСНОСТИ 5
3. ЗНАКИ БЕЗОПАСНОСТИ 11
4. КОМПЛЕКТНОСТЬ 11
5. ТЕХНИЧЕСКИЕ ХАРАКТЕРИСТИКИ.....12
6. ОБЩИЙ ВИД.....13
7. СБОРКА 14
8. ПОДГОТОВКА К ЗАПУСКУ, ЗАПУСК, ОСТАНОВКА ДВИГАТЕЛЯ И ПОРЯДОК РАБОТЫ.....24
9. ЧИСТКА И ХРАНЕНИЕ СНЕГОУБОРЩИКА.....31
10. ОБСЛУЖИВАНИЕ ДВИГАТЕЛЯ.....32
11. ВОЗМОЖНЫЕ НЕИСПРАВНОСТИ И СПОСОБЫ ИХ УСТРАНЕНИЯ 33
12. ГАРАНТИЯ ИЗГОТОВИТЕЛЯ 34
13. ГАРАНТИЙНЫЙ ТАЛОН.....37
14. СЕРВИСНЫЕ ЦЕНТРЫ.....38

huter.su

1. ОБЩИЕ СВЕДЕНИЯ

Данный паспорт технического устройства содержит важную информацию о правилах безопасности, правильной эксплуатации, сборки и обслуживания.

Внимание!

Перед использованием данного устройства обязательно изучите содержание паспорта.

Представленная документация содержит минимально необходимые сведения для безопасного использования технического устройства. Производитель оставляет за собой право вносить изменения во внешний вид и конструкцию прибора, не ухудшающих качество прибора, без предварительного уведомления. Внешний вид приборов может отличаться от приведенного на рисунке. Изменение внешнего вида не влияет на функциональные и технические характеристики прибора и не требует внесения изменений в паспорт.

Правила реализации продукта определяются предприятиями розничной торговли в соответствии с требованиями действующего законодательства.

Внимание!

При несоблюдении правил безопасности и условий/требований эксплуатации, изложенных в настоящем паспорте, фирма-производитель снимает с себя ответственность за несчастные случаи и повреждения, нанесенные людям, а также за ущерб оборудованию и помещениям.

2. ПРАВИЛА БЕЗОПАСНОСТИ

Снегоуборщик (далее по тексту снегоуборщик, прибор, устройство, оборудование, изделие, машина) является оборудованием повышенной опасности. Строго соблюдайте следующие правила техники безопасности. Прочитайте и запомните эти указания до того, как приступите к работе. Используйте изделие только по его прямому назначению, указанному в паспорте.

Вовремя проводите необходимое обслуживание. Любое изменение или модификация инструмента запрещается, так как это может привести к поломке и/или травмам.

Если Вы не имеете навыков в работе с устройством, настоятельно рекомендуется предварительно проконсультироваться у специалиста или опытного пользователя.

Внимание!

Не допускается работа при любых неисправностях устройства! Отключите устройство от источника электропитания перед проведением любых регулировок, технического обслуживания, или при хранении.

huter.su

Устройство не предназначено для использования лицами (включая детей) с пониженными физическими, сенсорными или умственными способностями или при отсутствии у них опыта или знаний, если они не находятся под контролем или не проинструктированы об использовании прибора лицом, ответственным за их безопасность. Дети должны находиться под присмотром для недопущения игр с прибором.

1. Запрещается эксплуатировать и обслуживать устройство в утомленном или болезненном состоянии, а также в состоянии алкогольного или наркотического опьянения или под воздействием сильнодействующих медицинских препаратов.
2. Храните упаковочные материалы (картон, пластик и т.д.) в недоступном для детей месте, поскольку они могут представлять опасность для детей. Не позволяйте детям играть с полиэтиленовой пленкой. Опасность удушья!
3. Включение прибора должно осуществляться только по завершении его полной сборки и заправке горюче-смазочных материалов.
4. Проверьте правильность установки защитных экранов и щитков. Щитки и экраны предназначены для вашей защиты от отбрасываемых предметов и для предотвращения прикосновения к горячим деталям двигателя и движущимся компонентам.
5. Оператор или пользователь несет ответственность за несчастные случаи или риск по отношению к другим людям или их собственности.
6. Используйте снегоуборщик только по его назначению – для очистки снега с ровных и твердых поверхностей. Запрещается использовать для уборки любых других материалов, кроме снега.
7. Запрещается использовать снегоуборщик для уборки смерзшегося, слежавшегося снега или льда. Высота снежного покрова не должна превышать 2/3 высоты ковша снегоуборщика.
8. Не рекомендуется работать устройством в одиночку. Позаботьтесь о том, чтобы во время работы на расстоянии слышимости кто-то находился, на случай если Вам понадобится помощь.
9. Эксплуатация устройства разрешена только в дневное время или при хорошем освещении в условиях хорошей видимости. Всегда сохраняйте равновесие и удерживайте устройство крепко за рукоять.
10. Запрещается использование изделия во время дождя, сильного ветра, а также при других погодных условиях, представляющих угрозу безопасности оператора и окружающих.
11. Внимательно осмотрите зону работы прибора и уберите из нее все посторонние предметы, включая коврики, санки, доски, провода и т.п.
12. Запрещается подвергать изделие воздействию влаги и сырости. Не допускается попадание металлических предметов и жидкостей внутрь изделия.
13. Внимательно ознакомьтесь с элементами управления и правильными методами эксплуатации устройства. Научитесь быстро останавливать устройство и выключать элементы управления.

huter.su

14. Позаботьтесь, чтобы в месте проведения работ отсутствовали посторонние лица, особенно маленькие дети и домашние животные. Запрещается находиться ближе 15 м от работающего устройства.
15. Избегайте слишком длительного управления изделия, так как продолжительное воздействие вибрации на руки оператора может нанести вред здоровью.
16. Делайте технологические перерывы, отключая двигатель, для исключения негативного воздействия шума и вибрации.
17. Применяйте соответствующие металлоискатели для нахождения скрытых систем электро-, газо- и водоснабжения или обращайтесь за справкой в местное предприятие коммунального снабжения.
18. При работе со снегоуборщиком используйте средства защиты (защитные очки, перчатки, обувь, подошвы которой не скользят, не широкую одежду, наушники при длительной работе).
19. Следите затем, чтобы Ваши руки и ноги, а также одежда находились как можно дальше от вращающихся и нагревающихся элементов снегоуборщика.
20. Избегайте контакта Вашего тела с выходным отверстием желоба.
21. Не располагайте руки и ноги на вращающихся элементах или под ними. Включайте двигатель только при обеспечении безопасного расстояния от конечностей пользователя.
22. Управляйте устройством двумя руками.
23. Во время использования, располагайтесь только позади машины.
24. Никогда не направляйте разгрузочный желоб на людей или зоны, если это может вызвать причинение ущерба частной собственности и имуществу. При вхождении в рабочую зону детей и посторонних лиц немедленно прекратите работу.
25. Не работайте со снегоуборщиком на склоне, это увеличивает риск получения травм.
26. Никогда не применяйте снегоуборщик для уборки снега с гравийной дорожки или дороги, так как может произойти подбор и выброс камней. Снегоуборщик может отбросить камни и другие предметы с силой, достаточной для получения серьезной травмы.
27. Будьте внимательны при работе в зонах близких к зоне движения автотранспорта.
28. Не оставляйте устройство без присмотра во время работы механизма.
29. Не прилагайте чрезмерных усилий - оператор должен постоянно сохранять равновесие, а его ноги должны иметь жесткую опору.
30. Не перегружайте устройство, пытаясь убирать снег на максимальной скорости.
31. Не превышайте скорость работы снегоуборщика - устройство будет работать лучше и безопаснее на номинальной скорости.

huter.su

32. Запрещается эксплуатация изделия вблизи мест использования или хранения взрывоопасных жидкостей, газов и других опасных веществ.
33. Не используйте снегоуборщик как средство передвижения.
34. После соударения с посторонним предметом, выключите устройство и осмотрите устройство на наличие повреждений. Устраните любые повреждения прежде, чем произвести повторный запуск и продолжить работу.
35. Не пользуйтесь устройством с неисправным выключателем. Любое устройство с неисправным выключателем опасно и должно быть отремонтировано.
36. Если устройство начинает сильно вибрировать, остановите его и установите причину вибраций. Вибрация обычно свидетельствует о проблемах в работе устройства.
37. Ходите, а не бегайте. Будьте внимательны, чтобы избежать падений в результате подскальзывания, особенно при движении назад (задним ходом).
38. Перед запуском проверьте надёжность соединений, затяжку крепежа.
39. Дайте двигателю и снегоуборщику адаптироваться к температуре окружающей среды перед началом работ по уборке снега.
40. Не пытайтесь произвести настройки и регулировки при работающем двигателе, если это не предусмотрено правилами безопасной эксплуатации.
41. Не применяйте снегоуборщик для чистки крыш.
42. Отключайте устройство каждый раз, когда вы покидаете рабочее место.
43. Ремонт устройства должен осуществляться только в уполномоченном сервисном центре.
44. Во время проведения очистки, ремонтных работ или осмотра убедитесь, что коллектор/шнек и все движущиеся части неподвижны.
45. При очистке прибора не используйте абразивные моющие средства. Для очистки деталей используйте только невоспламеняющийся растворитель, не используйте бензин.
46. Не поднимайте устройство, когда оно находится в работе. Устройство предназначено для перемещения вдоль поверхности земли.
47. При необходимости по какой-либо причине убрать снег вокруг прибора всегда следует выключать его двигатель.
48. Дайте устройству проработать несколько минут после завершения работ по очистке снега, чтобы предотвратить примерзание коллектора/шнека к корпусу. Забившийся в машину снег разрешается вычищать только после остановки двигателя (устройства) и только с помощью специального очистительного инструмента. Запрещается очистка желоба без дополнительных инструментов.
49. Никогда не опускайте руки в трубу выброса при работающем

huter.su

двигателе, это может привести к серьезной травме.

50. Не прикасайтесь к снегоотводящему желобу при работающем двигателе.

51. Работать разрешено только вдали от открытых источников огня, искр. Курение во время работы запрещено.

52. Запрещается заполнять топливный бак работающего или горячего двигателя. Заправку производить только на открытом воздухе, на расстоянии от открытого огня, зажженных горелок и других источников возгорания.

53. Обязательно правильно натяните тросики рукояток приводов колес и шнека.

54. Перед дозаправкой топливом дайте двигателю остыть в течение пяти минут.

55. Плотно закручивайте крышку топливного бака.

56. Регулярно проверяйте топливопроводы, крышку и патрубки на отсутствие трещин и протеканий. В случае необходимости проведите замену поврежденных деталей.

57. Никогда не храните топливо и снегоуборщик с топливом в баке в помещении, где испарения топлива могут достичь открытого пламени

58. Будьте предельно осторожны при обращении с топливом – оно легко воспламеняется и пары топлива взрывоопасны.

59. Не заполняйте бензобак полностью, так как при нагревании топливо расширяется.

60. Используйте только одобренные к применению канистры для топлива. Не используйте для хранения топлива канистры из пищевого пластика.

61. В случае пролива топлива тщательно протрите двигатель, и только после этого запускайте двигатель.

62. Не допускается разлив топлива. Если топливо разлилось, избегайте работы в этой области до полного выветривания паров бензина.

63. Никогда не вдыхайте выхлопные газы они содержат угарный газ, который не имеет цвета и запаха и является очень ядовитым.

64. Избегайте контакта с топливом. Возможно раздражение кожных покровов, слизистой оболочки глаз, верхних дыхательных путей, или аллергические реакции при индивидуальной непереносимости.

65. В случае если по каким-либо причинам произошел контакт с маслом или топливом, смойте эти вещества водой с мылом. При попадании в глаза, промойте большим количеством проточной чистой воды и немедленно обратитесь к врачу.

66. Будьте предельно осторожны при заправке прибора моторным маслом или его замене. Моторное масло является токсичным и опасным веществом.

67. Запрещается доступ детей к топливу и маслу.

huter.su

68. Каждый раз перед запуском двигателя необходимо проверить уровень масла в картере, при необходимости долить.
69. Запрещается смешивать масла различной вязкости и различных марок.
70. Помните о необходимости охраны окружающей среды и экологии. Прежде чем слить какие-либо жидкости, выясните правильный способ их утилизации. Соблюдайте правила охраны окружающей среды при утилизации моторного масла, топлива, фильтров.
71. Не запускайте двигатель в закрытом или плохо проветриваемом помещении.
72. Не оставляйте двигатель работающим в помещении, даже если двери или окна открыты.
73. Отключите все скорости и поставьте рычаг переключения передач в нейтральное положение перед тем, как включить двигатель.
74. Перед началом работы прогрейте двигатель на холостом ходу в течении 3-5 минут.
75. Используйте розетку с заземлением при запуске прибора, оборудованного двигателем с электрическим стартером.
76. Отдельные части изделия во время работы нагреваются и прикосновение к ним может вызвать ожог.
77. Регулярно очищайте от мусора глушитель и охлаждающие ребра цилиндра.
78. Перед чисткой, наладкой или осмотром снегоуборщика верните все рычаги управления в исходное положение и остановите двигатель. Дождитесь, пока шнек полностью остановится.
79. Запрещается производить самостоятельную регулировку карбюратора и оборотов двигателя.
80. Техническое обслуживание и ремонт изделия должны выполняться только квалифицированными специалистами. Ремонт или техническое обслуживание, выполненные неквалифицированным персоналом, могут привести к получению пользователем серьезной травмы или повреждению изделия.
81. Перед постановкой снегоуборщика в закрытое помещение на хранение дайте двигателю остыть.
82. Храните устройство в сухом, запираемом на замок и недоступном для детей помещении.
83. Запрещается вносить изменение в конструкцию устройства. А также использовать не оригинальные запасные части.

huter.su

3. ЗНАКИ БЕЗОПАСНОСТИ

	Перед использованием прочитать паспорт		Не производить очистку шнека руками
 	Не прикасаться к вращающимся частям снегоуборщика во время работы	 	Опасность получения травм вращающимися частями снегоуборщика
	Рычаг привода шнека		Подсос топлива
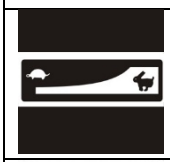	Рычаг дроссельной заслонки (ручка газа)		Рычаг привода колес
	Рычаг управления воздушной заслонкой		Кран подачи топлива

Таблица 1. Знаки безопасности

4. КОМПЛЕКТНОСТЬ

Снегоуборщик в сборе с двигателем	1шт
Рычаг поворота желоба	1шт
Ограничительные башмаки	2шт
Рукоятка управления с панелью в разборе	1шт
Крепежный комплект (Свечной ключ, срезной штифт – 2 шт.)	1шт
Расширители ковша *(в зависимости от модели)	2шт
Паспорт изделия	1шт

Таблица 2. Комплектность

huter.su

5. ТЕХНИЧЕСКИЕ ХАРАКТЕРИСТИКИ

Серия SGC/ Модель	6,5 GR	4000	4000L	4000B	4000E	4100M	6,8M GR
Мощность, л.с.	6,5	7,0	7,0	7,0	7,0	7,0	7,0
Скорости вперед/назад	5 / 2	5 / 2	5 / 2	5 / 2	5 / 2	5 / 2	5 / 2
Ширина захвата, см	56	56	56	56	56	56	56
Высота захвата, см	42	42	42	42	42	54	54
Электростартер	нет	нет	нет	от АКБ 12В	от сети 220В	нет	нет
Наличие фары	нет	нет	есть	есть	есть	нет	нет
Подогрев ручек	нет	нет	нет	нет	нет	нет	нет
Объем топливного бака, л	3,0	3,0	3,6	3,6	3,0	3,6	3,6
Средний расход топлива	375 грамм/кВт в час						
Вес, кг.	65	65	65	69	67	70	70

Таблица 3. Технические характеристики.

Серия SGC/ Модель	6,8 GR	4100	4100W	4100L	4100LX	7,0 GR	4800B	4800E	4800EX
Мощность, л.с.	7,0	7,0	7,0	7,0	7,0	7,0	7,0	7,0	7,0
Скорости вперед/назад	5 / 2	5 / 2	5 / 2	5 / 2	6 / 2	5 / 2	5 / 2	5 / 2	6 / 2
Ширина захвата, см	56	56	68*	56	68*	56	56	56	68*
Высота захвата, см	54	54	54	54	54	54	54	54	54
Электростартер	нет	нет	нет	нет	нет	от АКБ 12В	от АКБ 12В	от сети 220В	от сети 220В
Наличие фары	нет	нет	нет	есть	есть	есть	есть	есть	есть
Подогрев ручек	нет	нет	нет	нет	нет	нет	нет	нет	нет
Объем топливного бака, л	3,6	3,6	3,6	3,6	3,6	3,6	3,6	3,6	3,6
Средний расход топлива	375 грамм/кВт в час								
Вес, кг.	71	71	73	72	73	76	76	74	75

Таблица 4. Технические характеристики.

Серия SGC/ Модель	4800BM	7,0M GR	8,0M GR	5500X	5500B	8,0 GR	6000	8000	8100
Мощность, л.с.	7,0	7,0	8,0	7,5	7,5	8,0	8,0	11	13
Скорости вперед/назад	5 / 2	5 / 2	6/2	6 / 2	5 / 2	6/2	6/2	6/ 2	6/ 2
Ширина захвата, см	56	56	62	74*	74*	62	62	70	82*
Высота захвата, см	54	54	54	54	54	54	54	54	54
Электростартер	от АКБ 12В	от АКБ 12В	от сети 220В	нет	от АКБ 12В	от сети 220В	от сети 220В	от сети 220В	от сети 220В
Наличие фары	есть	есть	есть	нет	есть	есть	есть	есть	есть
Подогрев ручек	нет	нет	есть	нет	нет	есть	есть	есть	есть
Объем топливного бака, л	3,6	3,6	3,6	3,6	3,6	3,6	3,6	6,5	6,5
Средний расход топлива	375 грамм/кВт в час								
Вес, кг.	75	75	84	76	80	85	85	110	110

Таблица 5. Технические характеристики.
(*с учетом расширителей)

huter.su

6. ОБЩИЙ ВИД

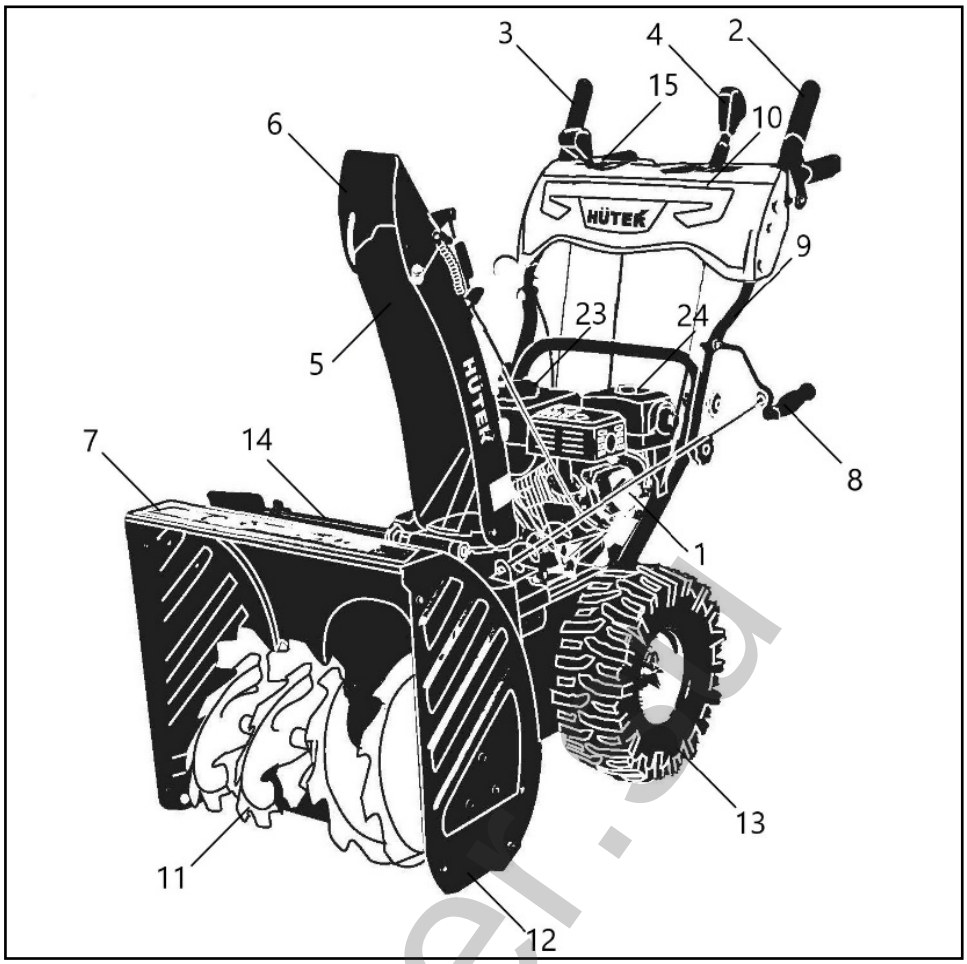

Рис. 1. Общий вид

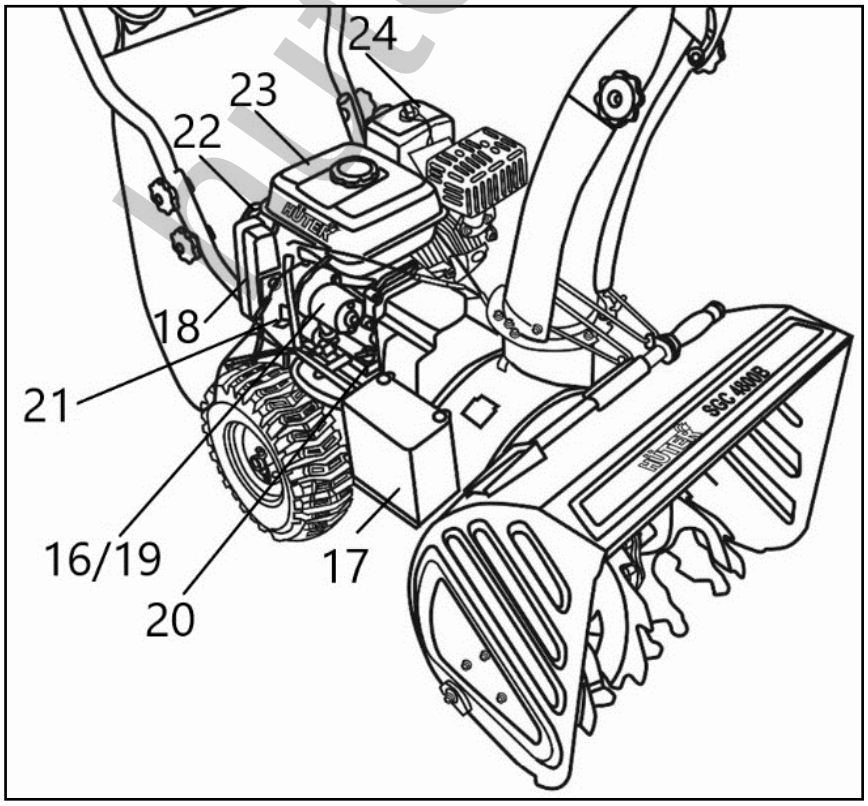

Рис. 2. Общий вид

1. Двигатель
2. Рычаг привода шнека
3. Рычаг привода колес
4. Рычаг переключения скоростей
5. Желоб для выброса снега
6. Отражатель
7. Снегозаборный ковш
8. Рычаг поворота желоба
9. Рукоятка управления
10. Панель управления
11. Шнек
12. Ограничительный башмак
13. Колеса
14. Инструмент для очистки
15. Фара*
16. Розетка 220В для электростартера*
17. Аккумулятор*
18. Панель пуска*
19. Электростартер*
20. Щуп маслоналивного отверстия двигателя
21. Рычаг включения зажигания
22. Ручка стартера
23. Топливный бак
24. Воздушный фильтр

* - в зависимости от модели

7. СБОРКА

1. Установите на корпус снегоуборщика нижнюю часть рукоятки управления и закрепите ее при помощи болтов и ключей из комплекта.

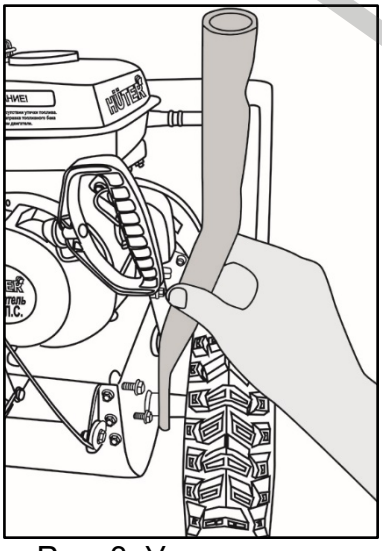

Рис. 3. Установка рукоятки управления

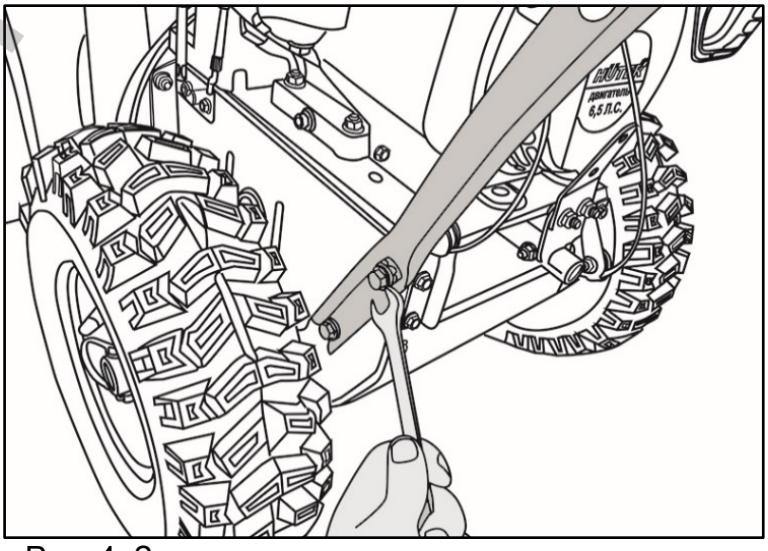

Рис. 4. Закрепление рукоятки управления на раме

huter.su

2. Установите верхнюю часть рукоятки на нижнюю.

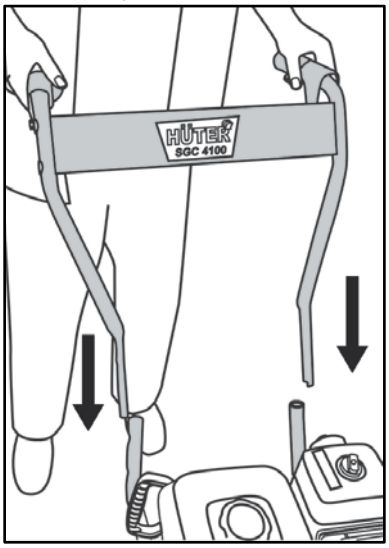

Рис. 5. Установка верхней рукоятки управления

3. Закрепите верхнюю часть рукоятки управления при помощи болтов из комплекта.

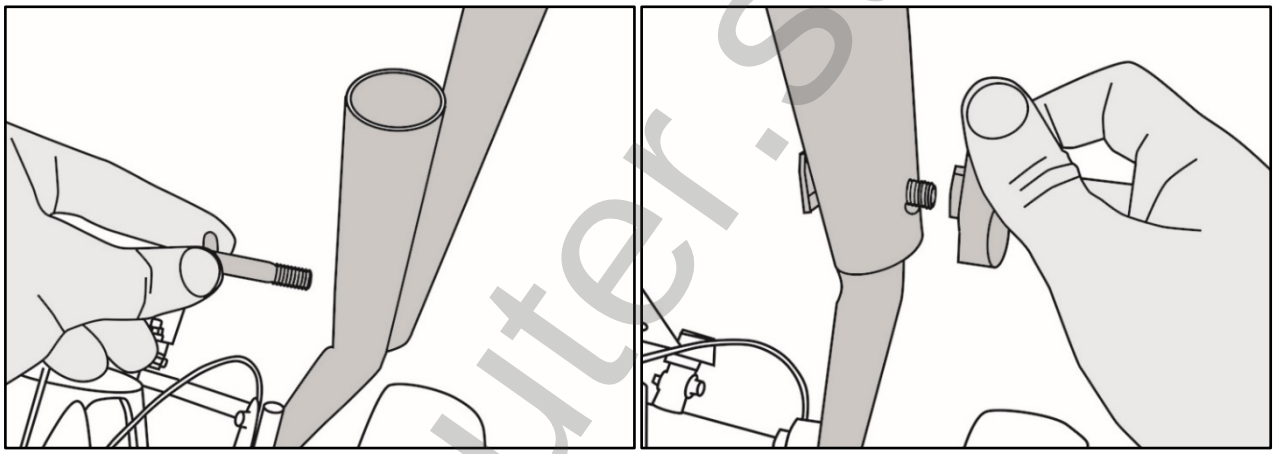

Рис. 6. Закрепление верхней рукоятки управления

4. Закрепите тросы привода шнека и колес на рычагах привода.

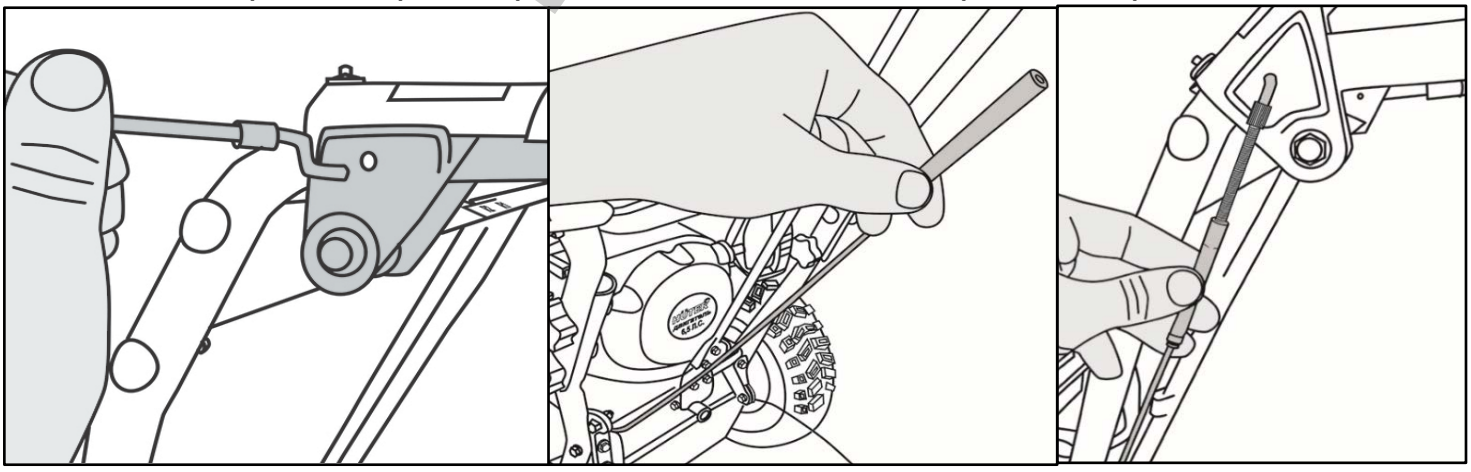

Рис. 7. Закрепление верхней рукоятки управления

huter.su

5. Натяните тросы привода шнека и гусениц при помощи винта, закрутив его по часовой стрелке.

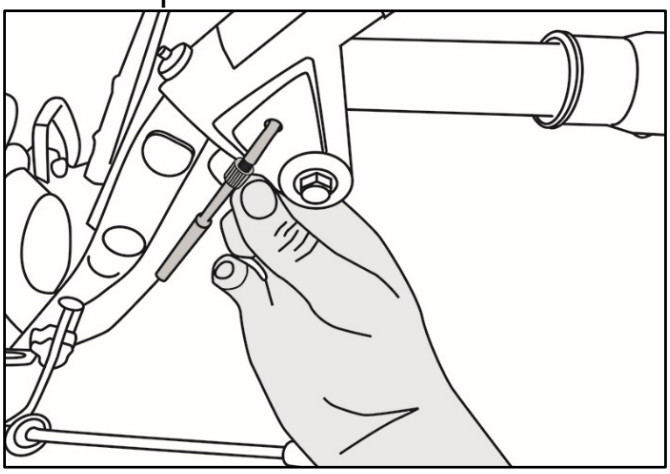

Рис. 8. Натяжка троса

Внимание!

Недостаточная натяжка тросов способствует проскальзыванию ремней, что ведёт к их повышенному износу.

6. Для моделей с регулировками скорости и высоты выброса снега с панели управления, необходимо установить органы управления. Для этого:

7. Вставьте рычаг регулировки высоты выброса снега в соответствующее отверстие на панели управления.

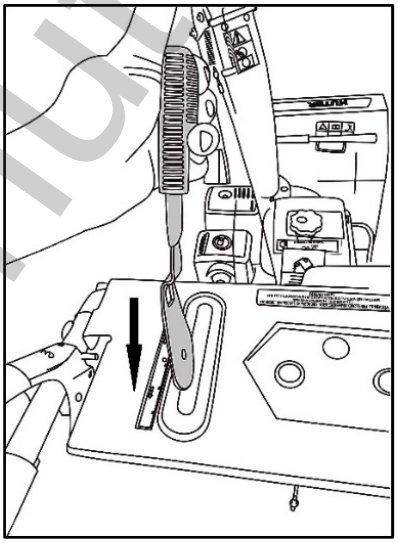

Рис. 9. Установка рукоятки

huter.su

8. Вставьте тросик регулировки выброса снега в специальное отверстие на кронштейне рукоятки.

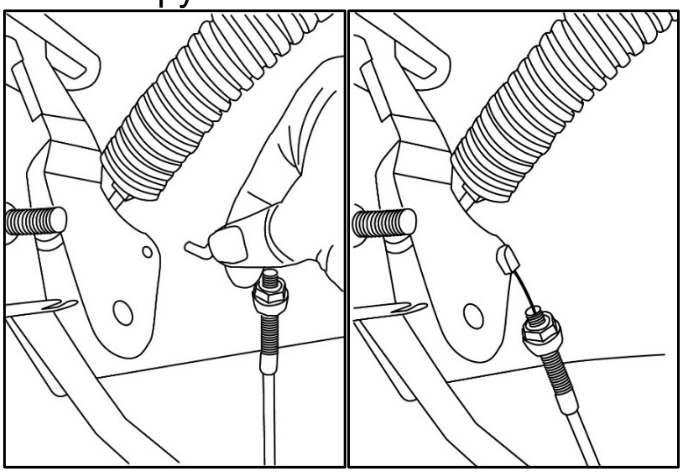

Рис. 10. Установка тросика

9. Зафиксируйте болт для крепления рычага на панели управления

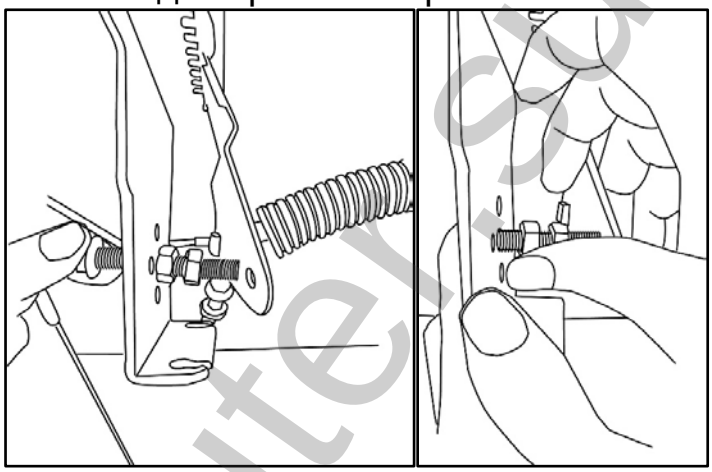

Рис. 11. Установка болта

10. Установите на болт ручку регулировки, наденьте пружину и гайку и затяните.

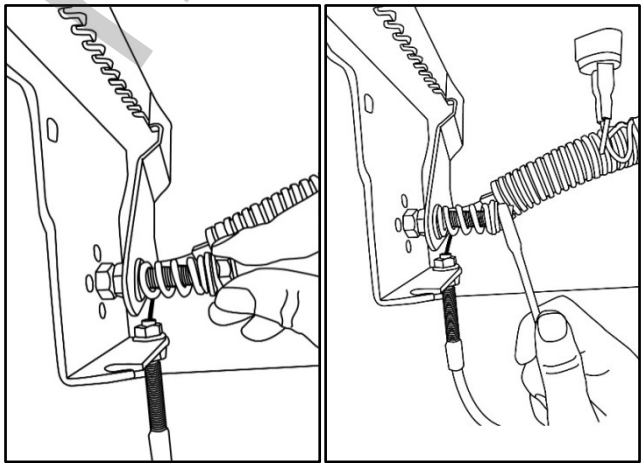

Рис. 12. Установка рукоятки

huter.su

11. Натяните и зафиксируйте тросик и проверьте, что при перемещении рукоятки, отражатель желоба меняет свое положение.

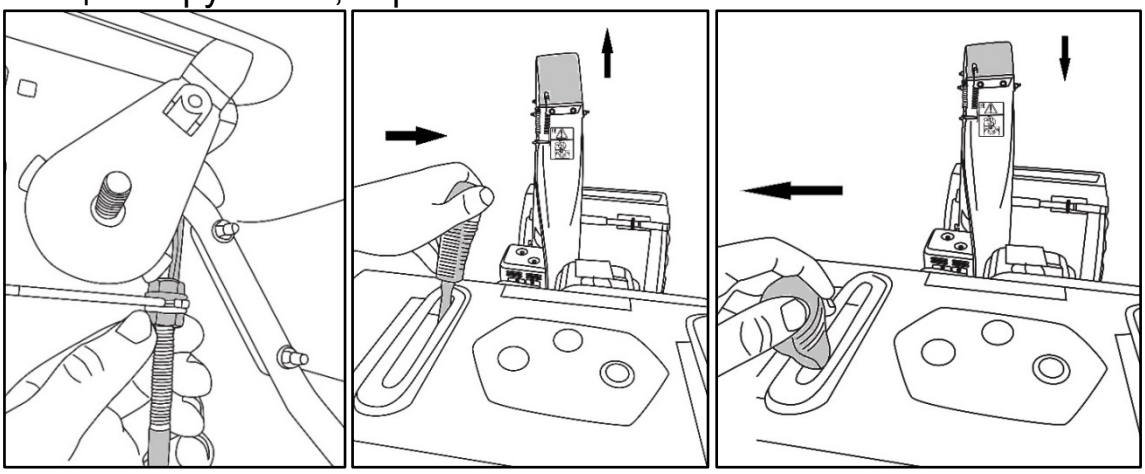

Рис. 13. Регулировка тросика

12. Вставьте рычаг регулировки скорости в отверстие на панели управления.

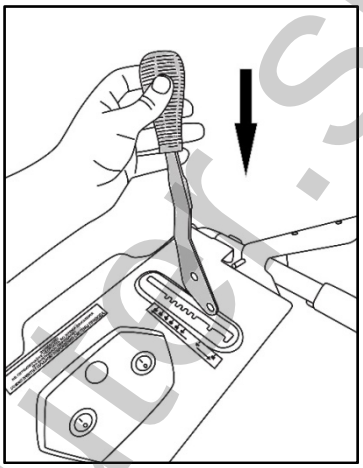

Рис. 14. Установка рукоятки

13. Вставьте болт в специальное отверстие в нижней части панели, наденьте шайбу и проденьте через отверстие в рукоятке управления

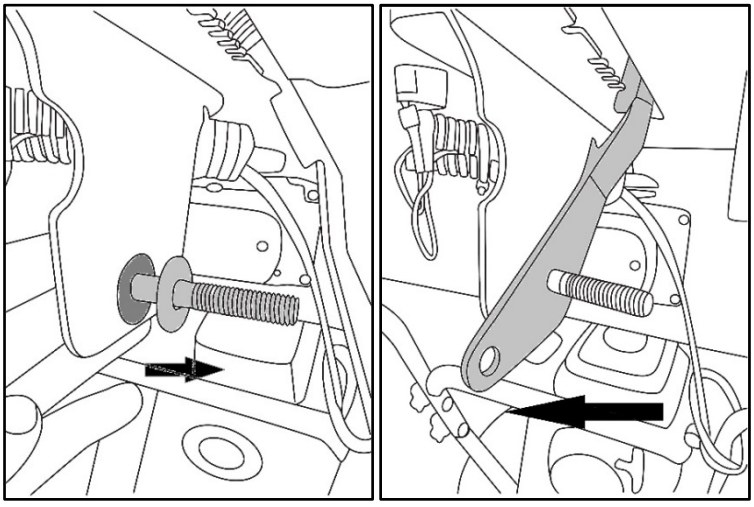

Рис. 15. Установка рукоятки

huter.su

14. Наденьте пружину, шайбу и затяните гайкой.

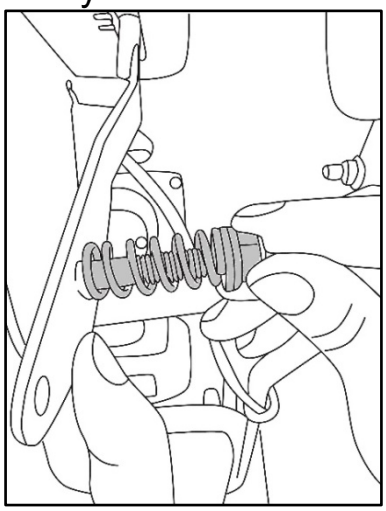

Рис. 16. Установка пружины

15. Возьмите рычаг трансмиссии и установите его на выходной вал, закрепите болтом и гайкой.

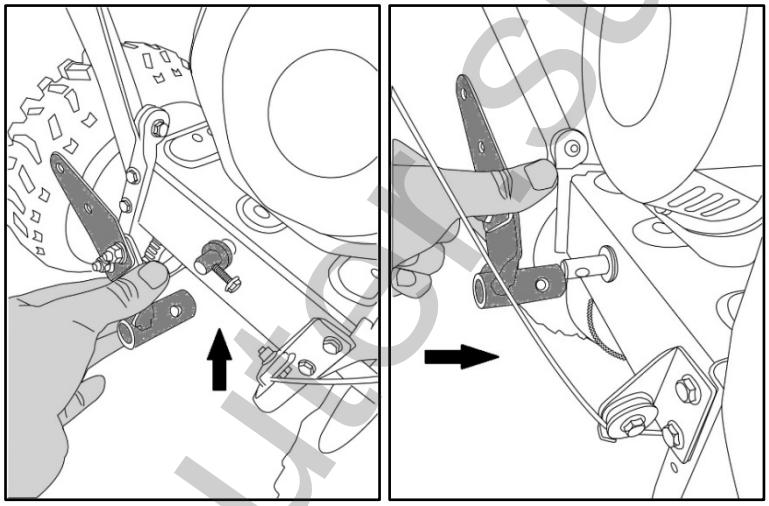

Рис. 17. Установка рычага трансмиссии

16. Возьмите тягу, подсоедините к нижнему рычагу трансмиссии.

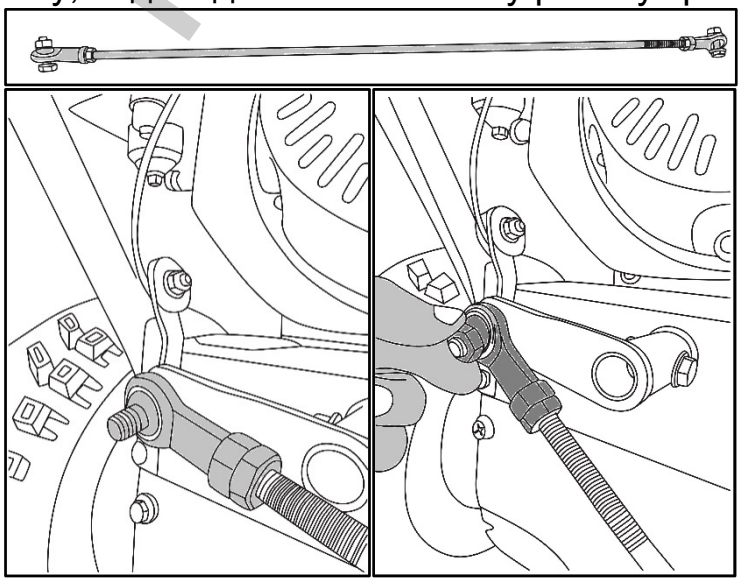

Рис. 18. Установка тяги

17. Соедините тягу и рукоятку переключения передач винтом.

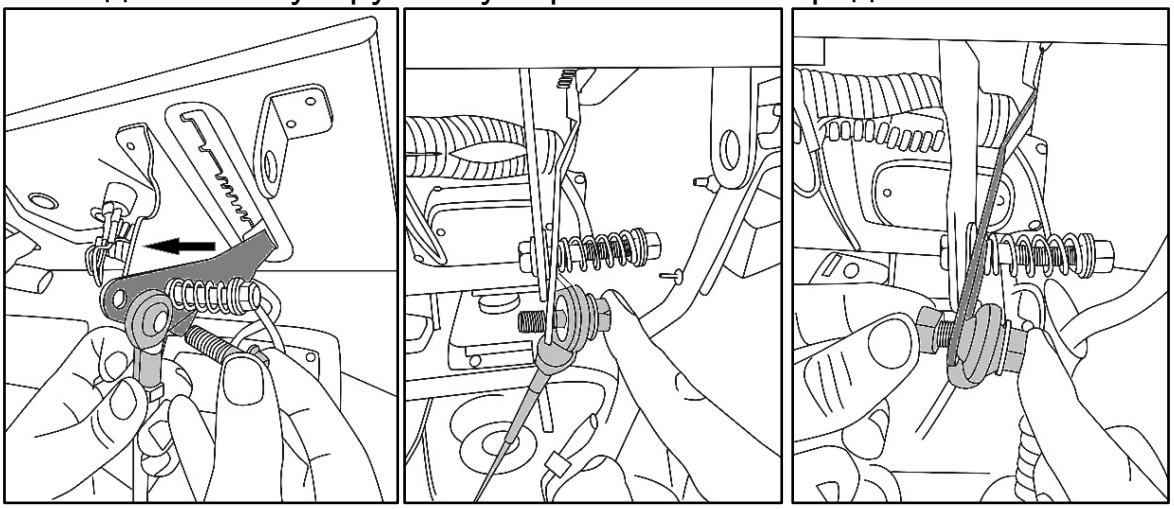

Рис. 19. Установка тяги

18. Затяните соединения. Проверьте, что передачи переключаются.

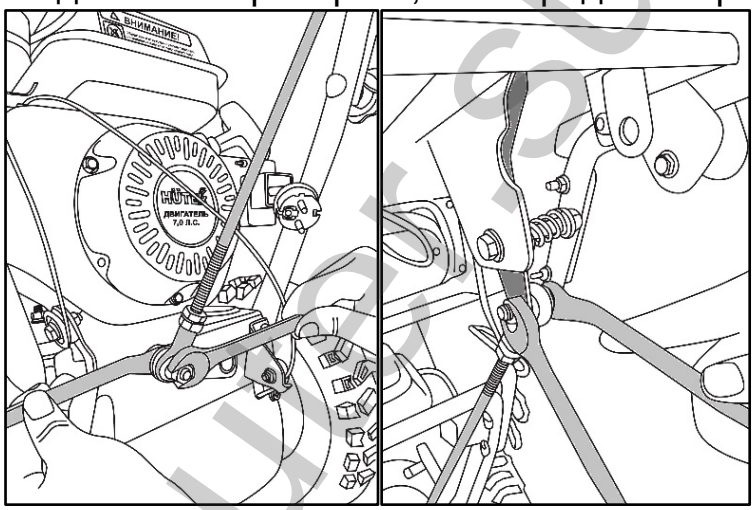

Рис. 20. Установка тяги

19. Для некоторых моделей установка рычага осуществляется так: Проденьте рычаг через прорези в панели, установите его на рычаг трансмиссии и закрепите рычаг переключения скоростей.

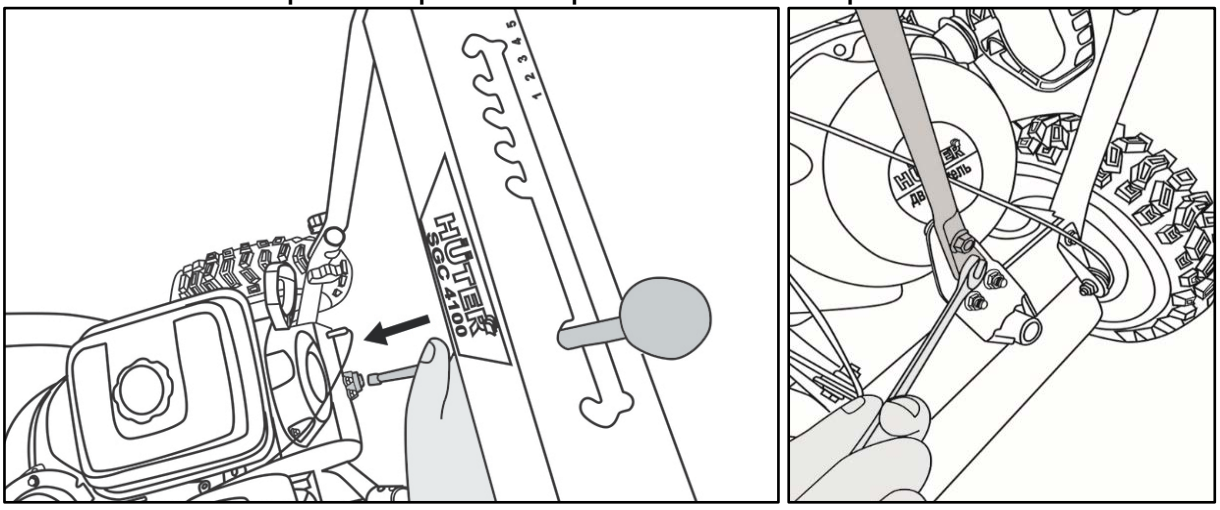

Рис. 21. Установка рычага переключения скоростей

20. Установите желоб выброса снега на раму и зафиксируйте при помощи ключей и крепежных болтов из комплекта.

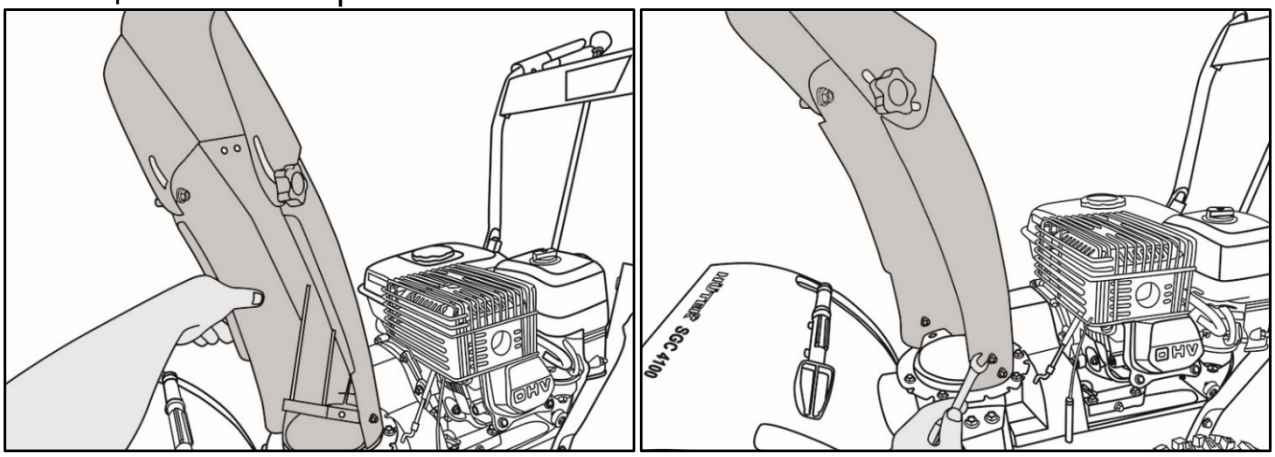

Рис. 22. Установка желоба выброса снега

21. Для некоторых моделей, необходимо установить систему регулировки высоты выброса снега. Зафиксируйте тросик на желобе.

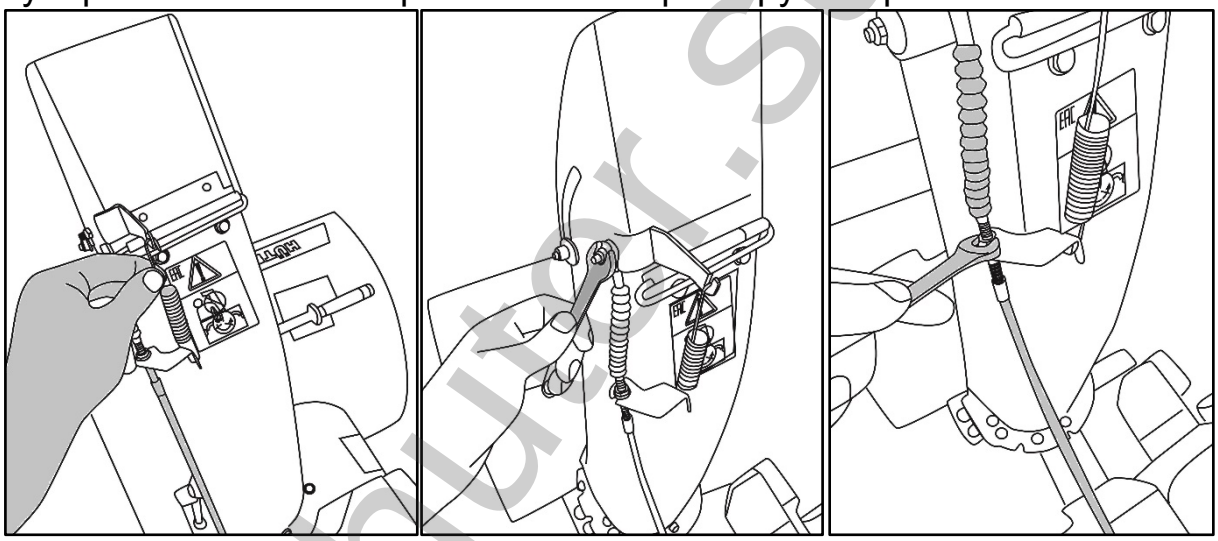

Рис. 23. Установка тросика

22. Соедините клеммы подачи питания на панель управления, в зависимости от модели.

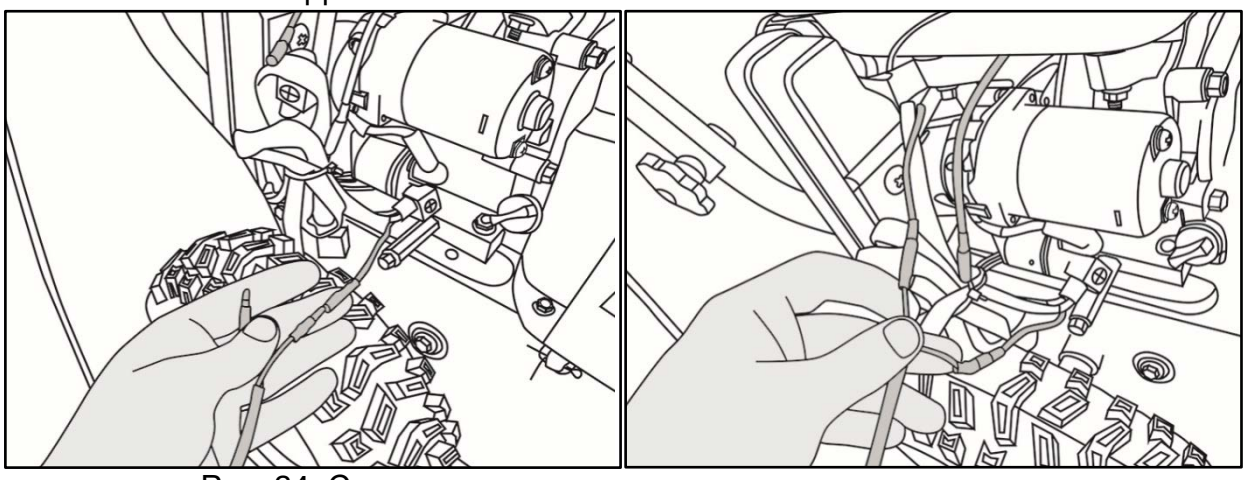

Рис. 24. Соединение клемм питания панели управления

huter.su

23. Для моделей с аккумулятором - подключите аккумулятор. Для этого открутите болт крышки аккумулятора, снимите крышку и достаньте аккумулятор.

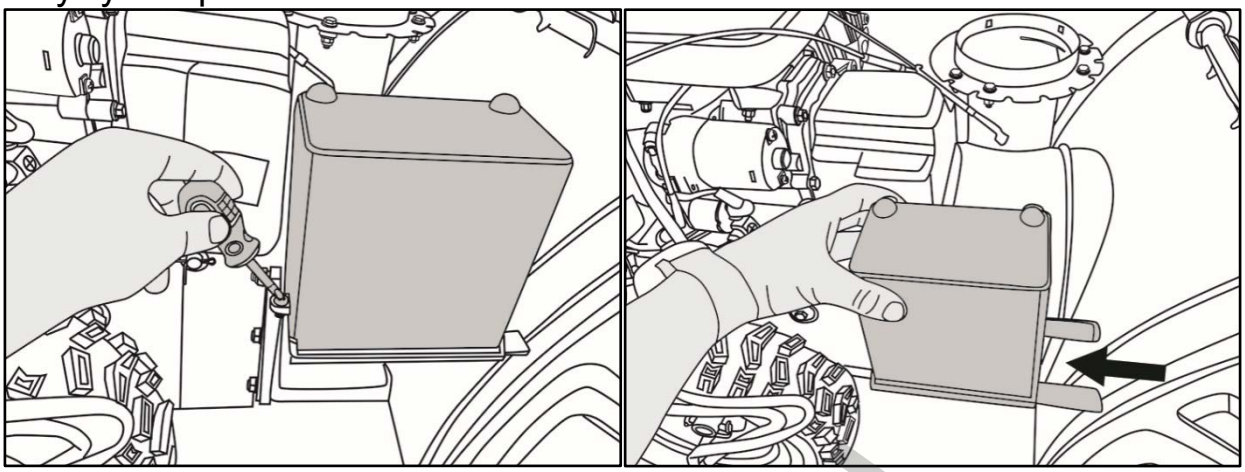

Рис. 25. Снятие крышки аккумулятора

24. Подсоедините клеммы аккумулятора, установите его в корпус крышки так, чтобы провода проходили в специальных пазах.

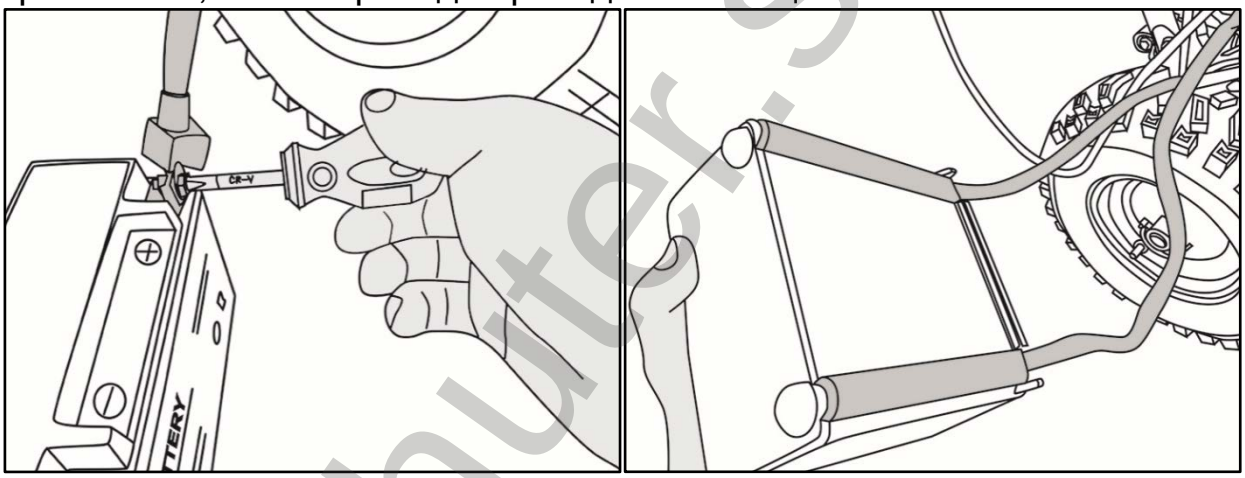

Рис. 26.Установка аккумулятора в корпус крышки

25. Установите аккумулятор в корпусе в штатное место и закрепите болтом.

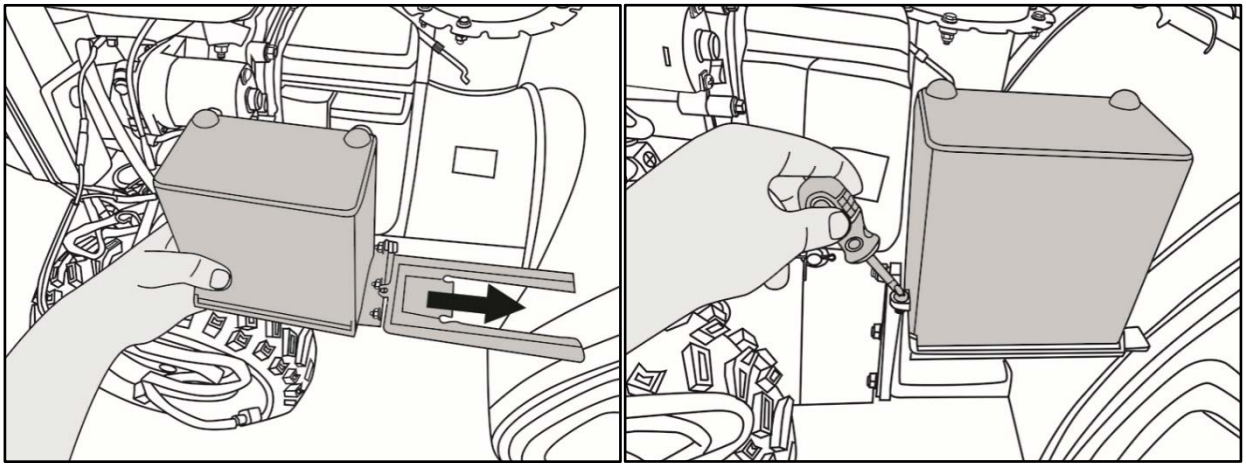

Рис. 27.Установка подключенного аккумулятора на раму

huter.su

26. Установите рычаг поворота желоба выброса снега. Для этого установите вначале его переднюю часть и зафиксируйте при помощи шплинта.

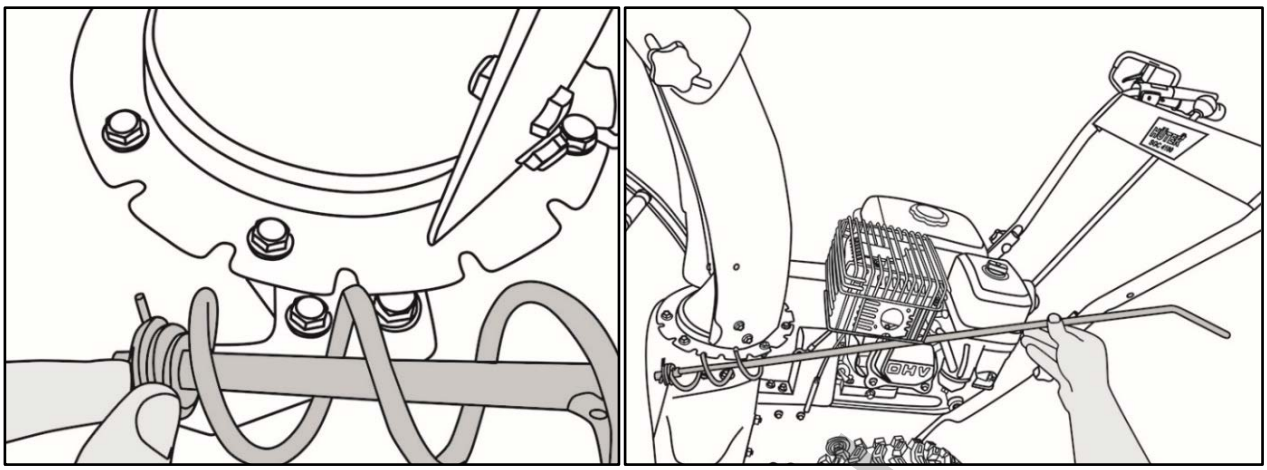

Рис. 28. Установка передней части рычага поворота желоба

Внимание!

Добавьте немного моторного масла на механизм поворота желоба для облегчения вращения.

27. Установите заднюю часть рычага на рукоятку управления и зафиксируйте ее.

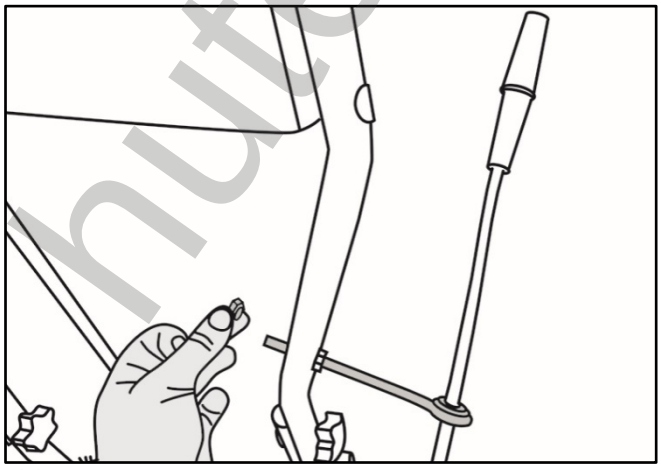

Рис. 29. Установка задней части рычага поворота желоба.

huter.su

28. Установите ограничительные башмаки так, чтобы шнек не касался убираемой поверхности (земля, бетон, асфальт и тд.).

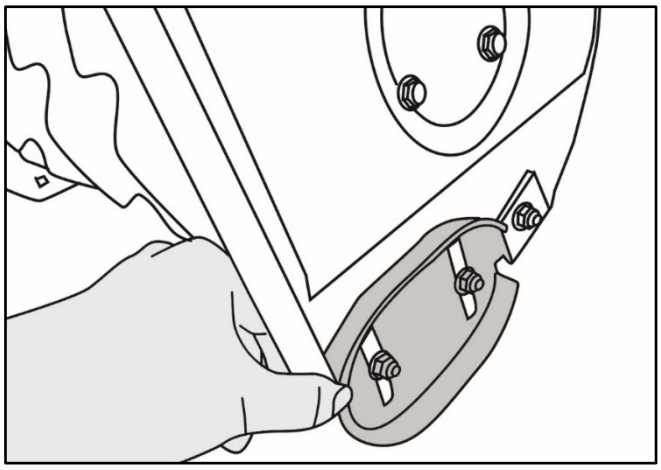

Рис. 30. Установка ограничительных башмаков.

29. Расширители ковша монтируются при необходимости. Крепление осуществляется на 5 болтов к ковшу (при наличии в Вашем снегоуборщике расширителей).

8. ПОДГОТОВКА К ЗАПУСКУ, ЗАПУСК, ОСТАНОВКА ДВИГАТЕЛЯ И ПОРЯДОК РАБОТЫ

Подготовка к запуску.

Внимание!

Двигатель поставляется без масла. Пользователь обязан самостоятельно следить за уровнем масла перед каждым запуском. Масляное голодание двигателя приводит к выходу из строя генератора и не относится к гарантийному ремонту.

Двигатель снегоуборщика оснащён системой защиты от отсутствия моторного масла. Если уровень масла в картере ниже нормы, масляный датчик отключает двигатель.

1. Залейте масло в картер двигателя, используйте моторное масло 5w30, примерно, 0,6 л. Рекомендуется использовать оригинальное моторное масло «Huter» вязкостью 5w30 для 4-х тактных двигателей с воздушным охлаждением.

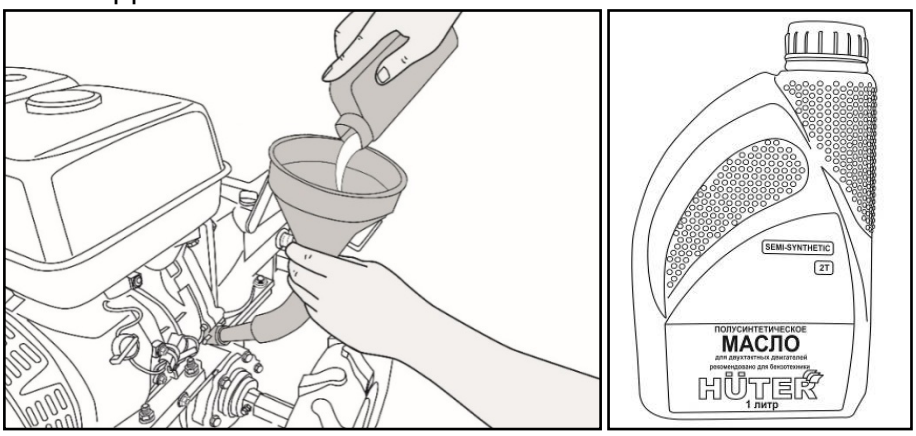

Рис. 31. Заливка масла в двигатель

2. Проверьте уровень масла перед пуском двигателя, используя щуп.
3. Редуктор уже заправлен смазкой, необходимо через каждые 25 часов работы добавлять по 20-30 грамм смазки (Литол 24 или аналог).
4. Залейте в бак бензин, используйте АИ-92.
5. Отрегулируйте ограничительные башмаки.
6. Отрегулируйте рычаги привода колес и шнека, натяните тросы (далее более подробное описание натяжки тросиков).
7. Смажьте все вращающиеся и движущиеся элементы снегоуборщика машинным маслом, добавьте немного масла на поворотный узел желоба.

Запуск двигателя

1. Откройте топливный кран, расположенный под воздушной заслонкой.

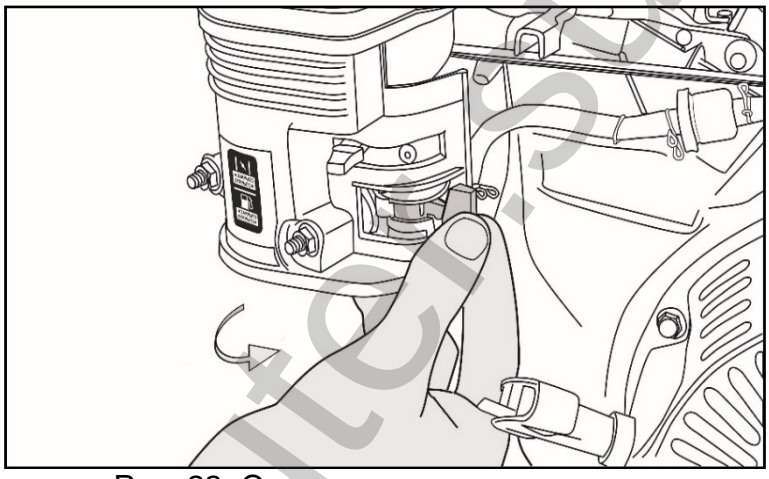

Рис. 32. Открытие топливного крана

2. Закройте воздушную заслонку, если двигатель холодный.

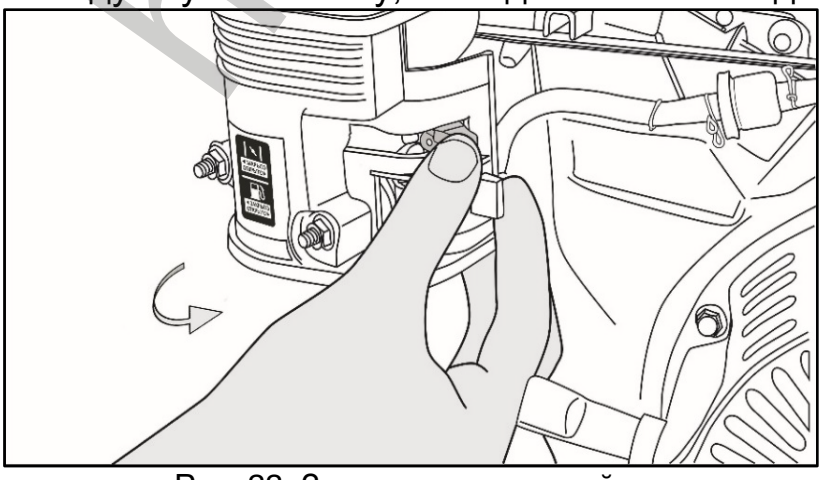

Рис. 33. Закрытие воздушной заслонки

ruteh.ru

3. Установите рычаг управления дроссельной заслонкой вправо, в положение «Черепаха».

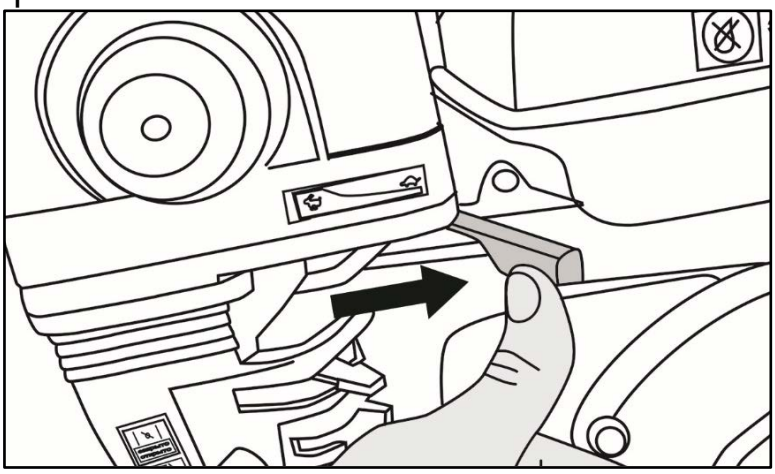

Рис. 34. Перевод дроссельной заслонки

4. 5-6 раз нажмите на ручной насос подкачки топлива (праймер), тем самым закачайте топливо в карбюратор.

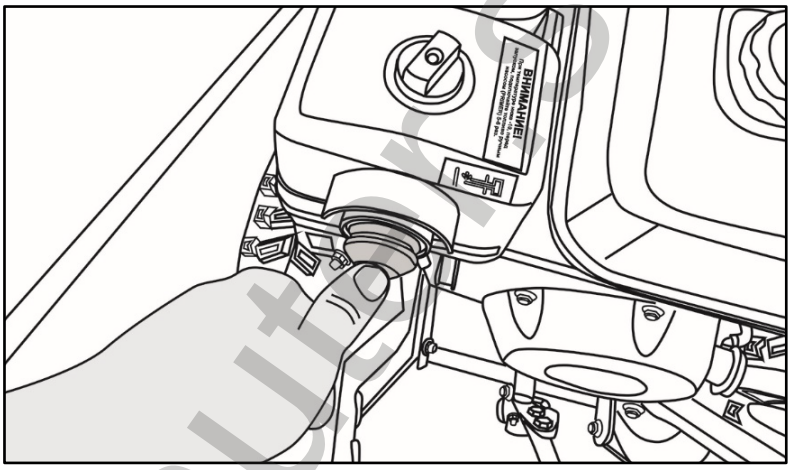

Рис. 35. Накачка топлива в карбюратор.

5. Откройте крышку розетки и подключите снегоуборщик к сети 220 вольт.

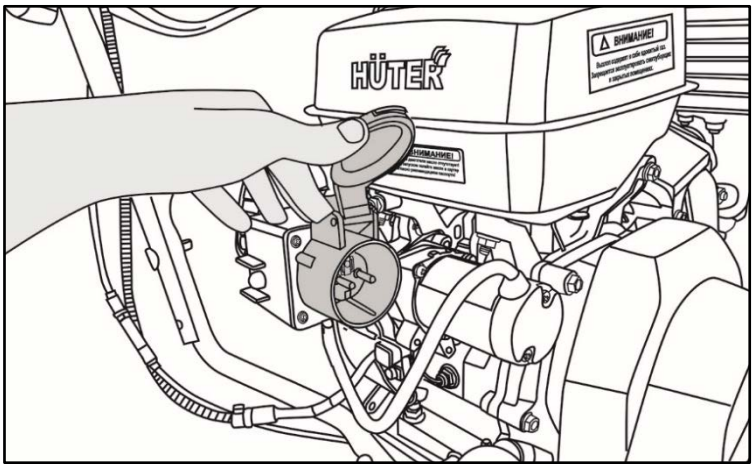

Рис. 36. Розетка для питания стартера от сети 220 вольт

huter.su

6. Включите зажигание, повернув рукоятку рычага в положение «ON».

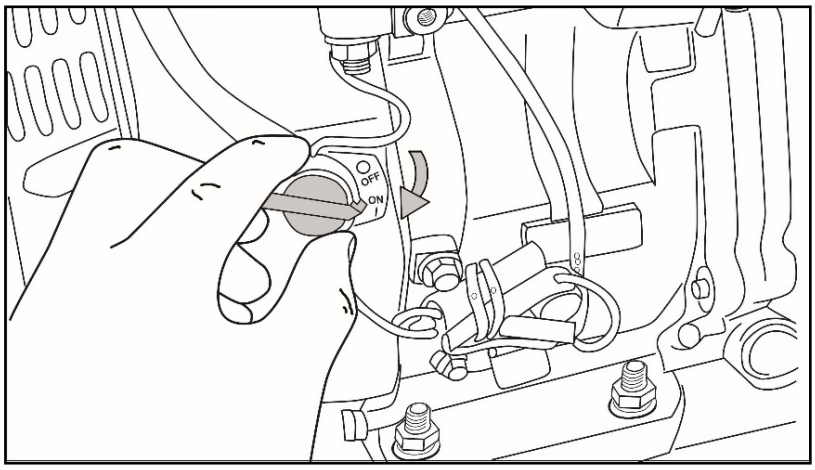

Рис. 37. Включение зажигания

7. Запустите двигатель при помощи красной кнопки пуска, которая расположена на розетке.

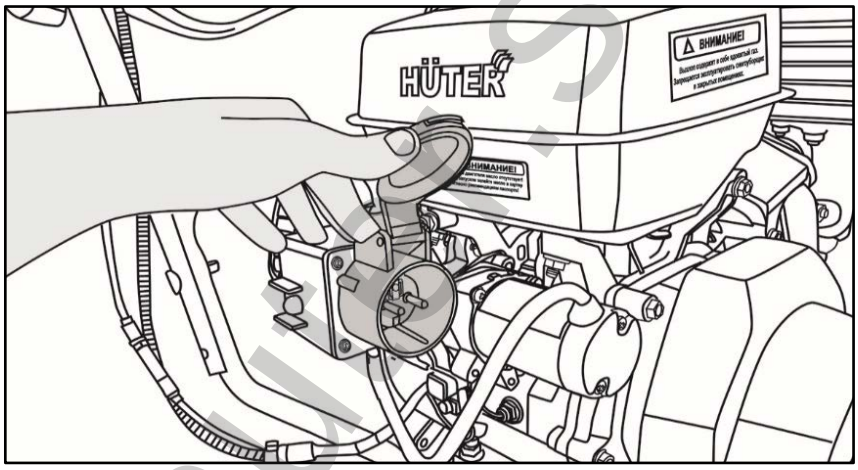

Рис. 38. Запуск двигателя электростартером

8. Запустите снегоуборщик при помощи ключей, для моделей с электростартером. Для этого вставьте ключ и переведите его в положение запуска.

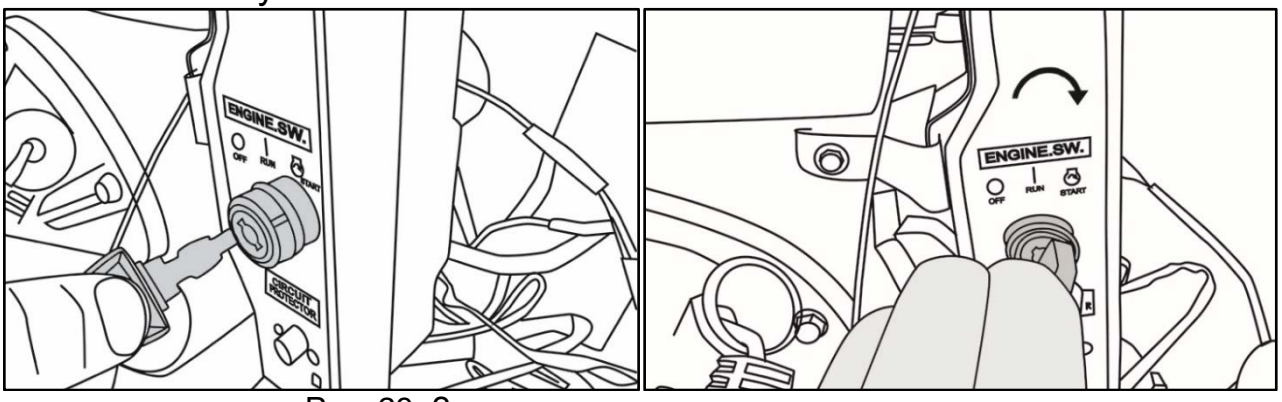

Рис. 39. Запуск двигателя электростартером

9. При желании, можете воспользоваться ручным стартером, для этого потяните за шнур стартера пока не почувствуете сопротивление, затем резко дерните за шнур так, чтобы двигатель завелся. Не отпускайте шнур резко, придерживайте его руками.

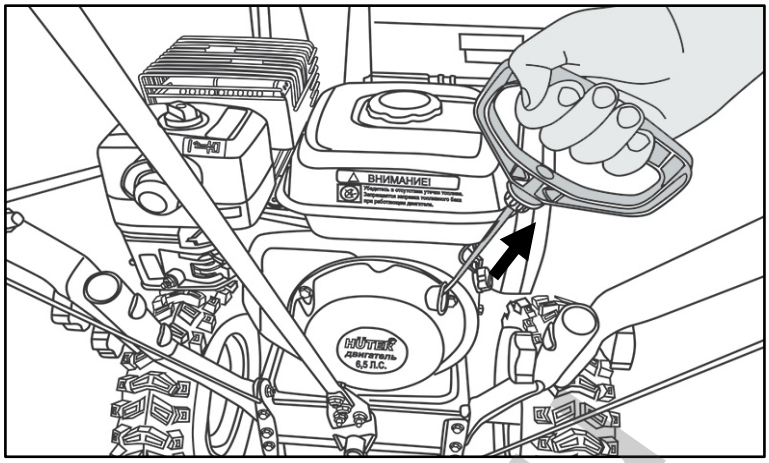

Рис. 40. Запуск двигателя ручным стартером

10. Откройте воздушную заслонку, когда двигатель нагреется.
11. Переведите дроссельную заслонку в положение «заяц».
12. Отрегулируйте натяжение тросиков привода шнека и колес. Для этого заведите снегоуборщик и включите первую передачу: Вращая наконечник, отрегулируйте длину тросика таким образом, что бы колёса (или шнек) начинали вращаться только в среднем положении рычага привода шнека или колес.

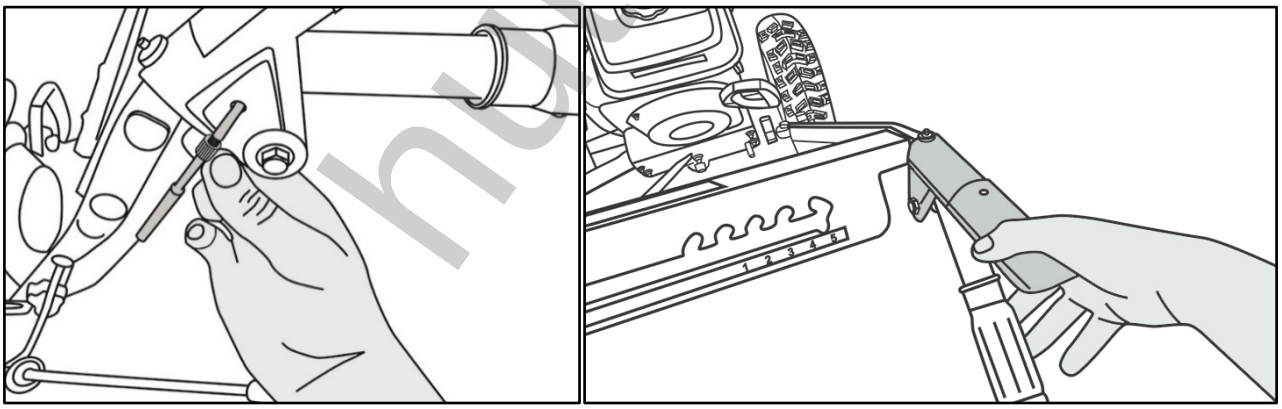

Рис. 41. Регулировка тросика и среднее положение рычага привода

Если при нажатии на рычаг колёса начинают вращаться между полностью отжатым (не нажатым) и средним положениями рычага, то это означает что, тросик привода колёс натянут слишком сильно. Ослабьте тросик, проверьте положение рычага ещё раз.

Если при нажатии на рычаг колёса начинают вращаться между средним и полностью нажатым положениями рычага, то это означает что тросик привода колёс (или шнека) натянут слабо. Подтяните тросик, проверьте положение рычага ещё раз.

huter.su

Внимание!

Перед каждым использованием снегоуборщика проверяйте натяжку тросика привода колёс. Это позволит значительно продлить срок эксплуатации фрикционного колеса трансмиссии снегоуборщика.

13. Включите, по желанию, фару или подогрев рукояток (в зависимости от комплектации), нажав для этого соответствующую кнопку на панели управления.

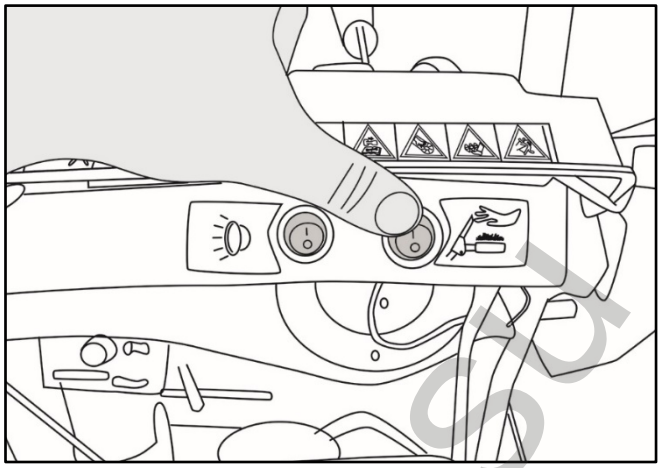

Рис. 42. Кнопки включения фары, или подогрева рукояток

Работа, переключение скоростей и маневрирование

Внимание!

При переключении скоростей необходимо отпускать рычаги привода шнека и привода колес. Переключение скоростей во время движения может нанести серьёзное повреждение системе привода колес.

1. Включите необходимую скорость, для этого используйте специальный рычаг, расположенный на панели управления. Всегда производите это действие только после полной остановки снегоуборщика. (Скорости, обозначенные буквой R – назад)

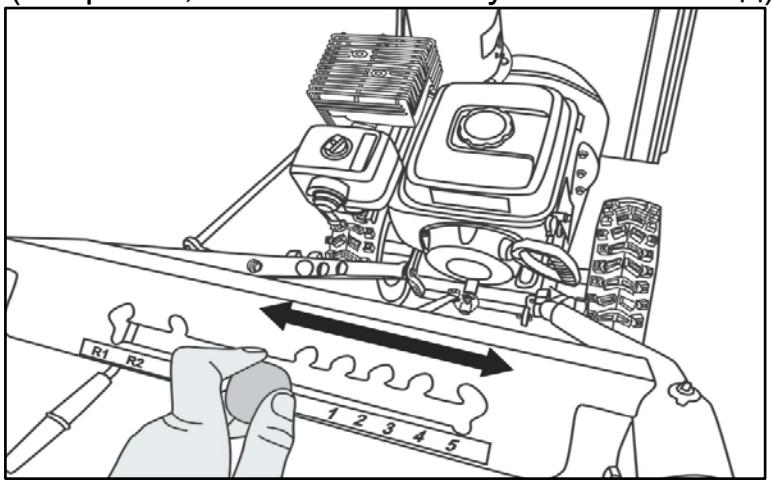

Рис. 43. Включение скорости

2. Для начала движения нажмите рычаг привода колес, расположенный справа на рукоятке управления.

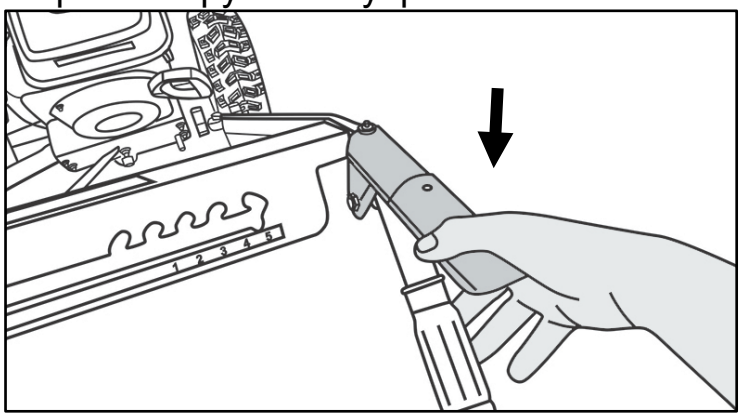

Рис. 44. Нажатие рычага привода колес

Внимание!

Не рекомендуется длительное использование снегоуборщика на пониженных передачах.

3. Для начала уборки снега нажмите рычаг привода шнека, расположенный слева на рукоятке управления.

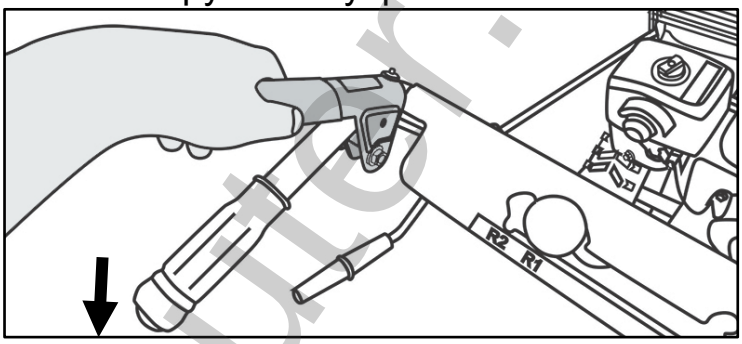

Рис. 45. Нажатие рычага привода шнека

4. При необходимости поменять направление выброса снега используйте рычаг поворота желоба.

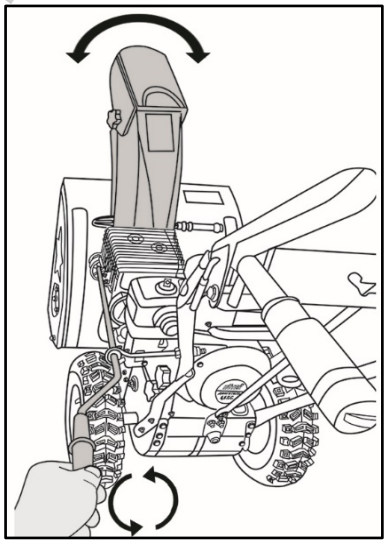

Рис. 46. Регулировка направления выброса снега

huter.su

Выключение

При выключении снегоуборщика, вначале отпустите рычаг привода колес, затем рычаг привода шнека, после чего поверните ручку зажигания в положение «Off».

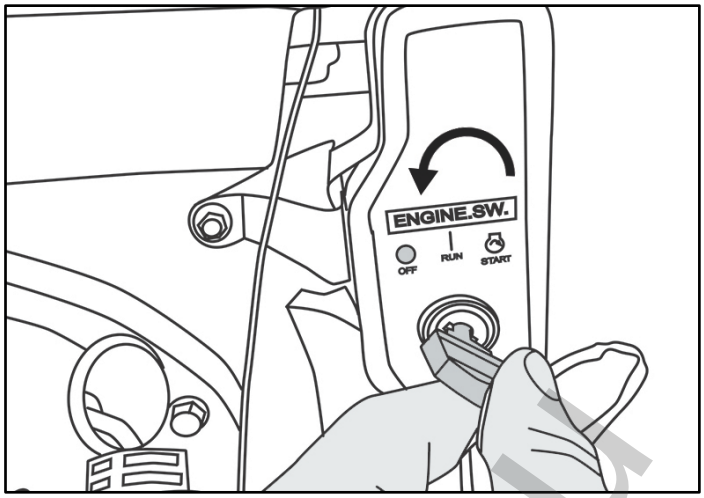

Рис. 47. Выключение зажигания.

Чтобы двигатель не обледенел, оставьте его работающим еще на 5 минут после окончания уборки. Таким образом лишняя влага исчезнет и в следующее использование двигатель запустить будет легче.

Внимание!

Не работайте со снегоуборщиком с сильной нагрузкой при холодном двигателе.

Внимание!

Не рекомендуется оставлять заведённый не работающий снегоуборщик более чем на 15 минут, во избежание перегрева приводного ремня шнека.

9. ЧИСТКА И ХРАНЕНИЕ СНЕГОУБОРЩИКА

Внимание!

Все мероприятия по чистке снегоуборщика производятся при выключенном двигателе.

Чистка

После работы снегоуборщик необходимо почистить. Для очистки шнека и желоба используйте щетку. Также для очистки снегоуборщика можно использовать струю воды под давлением. После этого дать ему высохнуть. Отчистите двигатель щёткой или ветошью

Хранение

Внимание!

Опасность взрыва при воспламенении паров бензина.

Если снегоуборщик не планируется использовать более одного месяца или после окончания сезона следует:

- Слить бензин из топливного бака в канистру.
- Слить бензин с карбюратора, отвернув сливной болт.
- Слить масло из картера двигателя.
- Очистить снегоуборщик.
- Протереть металлические части масляной тканью.
- Вывернуть свечу зажигания.
- Залить в свечное отверстие немного машинного масла и, прикрыв отверстие, несколько раз медленно провернуть коленчатый вал двигателя, используя рукоятку шнура стартера.
- Прокручивая вал двигателя установить поршень в верхнюю мёртвую точку. (открутите свечу зажигания, опустите в отверстие отвертку, медленно вытягивайте ручку стартера, пока не найдете верхнее положение поршня)
- Установить свечу зажигания, не надевая колпачка высоковольтного кабеля к свече зажигания.
- Добавить смазку в редукторе.
- Накрыть снегоуборщик и поместить на ровную поверхность в сухое и чистое помещение.
- Запрещается транспортировка и хранение двигателя с маслом не в горизонтальном положении.

10. ОБСЛУЖИВАНИЕ ДВИГАТЕЛЯ

Интервал	Перед каждым использованием	Каждые 25 часов работы	Каждые 50 часов работы	Ежегодно, при необходимости
Проверка уровня масла в двигателе	X			
Замена масла в двигателе		X		
Отчистка воздушного фильтра		X		
Запрессовка смазки в редуктор шнека		X		
Чистка свечи зажигания и регулировка зазора		X		
Регулировка толкателей клапана				***
Удаление нагара с цилиндра, поршня				***

Таблица. 6. График проведения технического обслуживания

***Производится в специализированном сервисном центре.

huter.su

11. ВОЗМОЖНЫЕ НЕИСПРАВНОСТИ И СПОСОБЫ ИХ УСТРАНЕНИЯ

Неисправность	**Вероятная причина**	**Действия по устранению**
Двигатель не включается	Залита свеча зажигания	Выверните свечу зажигания, просушите и установите на место.
		Обратиться в специализированный сервисный центр для ремонта
	Закрыт топливный кран	Откройте топливный кран.
	Не включено зажигание	Включите зажигание
	Нет топлива в карбюраторе при холодном пуске	5-6 раз нажмите на «праймер».
Двигатель гудит, но снегоуборщик не работает	Слишком твердый снег	Переместите в место с рыхлым снегом.
	Шнек заблокирован	Отключите устройство от сети и разблокируйте шнек
	Поврежден, или не натянут ремень привода шнека	Проверьте натяжку тросика, или обратитесь в специализированный сервисный центр для ремонта
Повышенная вибрация, шум.	Поврежден шнек	Замените шнек.
	Ослабли крепёжные детали	Затяните крепления
Появление дыма и запаха горелой изоляции.	Неисправность обмоток ротора или статора в стартере.	Обратиться в специализированный сервисный центр для ремонта
Шнек не вращается или снегоуборщик плохо выкидывает снег	Растянут или порван ремень привода шнека. Не натянут тросик привода шнека.	Натяните тросик привода шнека, или замените приводной ремень. Обратитесь в сервисный центр для ремонта или консультации.

Таблица 7. Возможные неисправности

huter.ru

12. ГАРАНТИЯ ИЗГОТОВИТЕЛЯ

1. Гарантийный срок на снегоуборщик устанавливается один год, который исчисляется с даты продажи прибора первому покупателю. Гарантийный срок на двигатель прибора устанавливается два года, который исчисляется с даты продажи прибора первому покупателю. Срок гарантии на двигатель не суммируется с гарантией на снегоуборщик.

2. Гарантийные обязательства распространяются только на производственные неисправности (дефекты), выявленные в течение гарантийного срока.

3. Гарантия включает стоимость замены дефектных частей, восстановление таких частей или получение эквивалентных частей. Дефектной частью (изделием) считается часть прибора, в которой обнаружен заводской брак, существовавший на момент поставки (продажи) прибора первому покупателю и выявленный в гарантийный срок в процессе эксплуатации.

4. Гарантийный ремонт в течение гарантийного срока производится при условии соблюдения потребителем правил эксплуатации и технического обслуживания, хранения и транспортировки. Гарантийный ремонт не производится при нарушении требований, указанных в паспорте и нарушении гарантийной пломбы (наклейки).

5. Потребитель в случае выявления недостатков прибора обязан известить об этом Продавца или Производителя в течение 10 дней с момента выявления недостатка прибора. В случае несвоевременного извещения о выявленных неисправностях, продавец, изготовитель или уполномоченная организация вправе отказаться полностью или частично от удовлетворения предъявляемых претензий (ст.483 ГК РФ).

6. Прибор, сдаваемый для гарантийного обслуживания/ремонта, должен быть в чистом и собранном виде и в полной комплектации. В случае если прибор для гарантийного ремонта предоставляется грязным и/или в разобранном виде и/или не укомплектованным, продавец/изготовитель вправе отказать в проведении гарантийного ремонта.

7. Гарантийный ремонт производится при наличии в гарантийном талоне печати продавца, даты продажи и подписи продавца.

8. При отсутствии печати фирмы-продавца, даты продажи или подписи продавца гарантийный срок исчисляется с даты изготовления.

9. Гарантийный ремонт не производится при самостоятельном вскрытии (попытке вскрытия) или ремонте изделия вне гарантийной мастерской

Гарантийные обязательства не распространяются:

- на прибор без серийного номера, а также с удалённым, стёртым, нечитаемым и изменённым серийным номером;
- на лакокрасочное покрытие, свечу зажигания, навесное оборудование (шнеки, АКБ и пр.);

huter.su

- на прибор, который в течение гарантийного срока полностью выработал свой ресурс (коммерческая эксплуатация прибора, предназначенного для бытового использования);
- в случае неисправностей, вызванных использованием не качественных запчастей и принадлежностей;
- в случае внесения изменений в конструкцию прибора;
- в случае использования прибора не по назначению, указанному в паспорте товара;
- в случае неисправностей, вызванных несоблюдением требований по работе, техническому обслуживанию и хранению прибора, изложенных в настоящем паспорте;
- в случае наличия механических повреждений корпуса прибора (сколов, трещин и т.п.);
- в случае температурных повреждений корпуса;
- на чистку и периодическое техническое обслуживание;
- при отсутствии гарантийного талона;
- гарантийный талон не оформлен соответствующим образом – не принадлежит представленному изделию, в талоне нет даты продажи или подписи продавца или печати торговой организации;
- по истечении срока гарантии;
- при самостоятельном вскрытии (попытке вскрытия) или ремонте изделия вне гарантийной мастерской (нарушены пломбы, сорваны шлицы винтов и т.п.);
- на расходные материалы, подверженные естественному износу такие как: срезные болты, фильтр воздушный, фильтр топливный, резиновое фрикционное кольцо, свеча зажигания, ремень привода колес, ремень привода шнека, фара, аккумуляторная батарея, желоб для выброса снега, колесные покрышки, демпфирующие элементы антивибрационной системы, ручной стартер;
- на детали изделия, поврежденные в результате небрежного отношения, неправильной регулировки, попадания жидкостей и посторонних предметов внутрь изделия.

Данный документ не ограничивает определенные законом права потребителя, но дополняет и уточняет оговоренные законом обязательства, предполагающие соглашения сторон.

huter.su

Дорогой покупатель!

Выражаем Вам огромную признательность за выбор Снегоуборщика “Huter”. Мы делаем все возможное, чтобы наша продукция удовлетворяла Вашим запросам, а качество соответствовало лучшим мировым стандартам.

Данное изделие имеет бытовое назначение, поэтому не подвергайте его чрезмерным нагрузкам.

Изготовитель устанавливает срок службы на Снегоуборщик 5 лет, при условии соблюдения правил эксплуатации.

Гарантийный срок эксплуатации Снегоуборщика “HUTER” составляет 1 год. Гарантийный срок эксплуатации двигателя снегоуборщика “HUTER” составляет 2 года. Срок гарантии на двигатель не суммируется с гарантией на снегоуборщик.

Моментом начала эксплуатации считается дата, указанная Организацией-продавцом в гарантийном талоне.

huter.su

13. ГАРАНТИЙНЫЙ ТАЛОН

Снегоуборщик «Hűter» _____

зав №_____

Дата продажи _____

Наименование и адрес торговой организации_____

м.п.

С правилами эксплуатации и условиями гарантии ознакомлен. Продукция получена в полной комплектации. Претензий к внешнему виду не имею.

ФИО и подпись покупателя

huter.su

ГАРАНТИЙНЫЙ ТАЛОН	ГАРАНТИЙНЫЙ ТАЛОН	ГАРАНТИЙНЫЙ ТАЛОН
Описание дефекта, № прибора	**Описание дефекта, № прибора**	**Описание дефекта, № прибора**
_____	_____	_____
_____	_____	_____
_____	_____	_____
_____	_____	_____
_____	_____	_____
_____	_____	_____
_____	_____	_____
_____	_____	_____
М.П.	М.П.	М.П.
_____	_____	_____
_____	_____	_____

14. СЕРВИСНЫЕ ЦЕНТРЫ

- **Абакан**, квартал Молодежный, д. 12А, к. 1, тел: +79083263010
- **Армавир**, ул. Мичурина, д. 6, тел: +79628554018, +78613763846
- **Архангельск**, ул. Окружное шоссе, д. 9, тел: +79523012526
- **Астрахань**, ул. Рыбинская, д. 11, тел: +78512994776
- **Барнаул**, ул. Южный проезд, д. 14 лит. 6, тел: +73852251310, +73852251260
- **Белгород**, ул. Константина Заслонова, д. 92, к. 5, тел: +74722402913
- **Благовещенск**, ул. Промышленная, д. 5А, тел: +74162319868, +79146010700
- **Братск**, ул. Коммунальная, д. 17, стр. 2, тел: +79149392372
- **Брянск**, ул. Московский проспект, д. 138Б, стр. 1, тел: +74832590644, +79606961303
- **Великий Новгород**, ул. 3-я Сенная, д. 2А, тел: +79646944034
- **Владивосток**, ул. Днепровская, д. 102А, стр. 2, тел: +79046240329, +74232492672
- **Владимир**, ул. Гастелло, д. 8Б, к. 2, магазин "33 Болта" (пункт приема), тел:+79399117955
- **Волгоград**, ул. Волжский проспект, д. 4К, тел: +78442780168
- **Воронеж**, ул. проспект Труда, д. 48Ф, тел: +74732045329
- **Екатеринбург**, ул. Селькоровская, 114в, тел: +79655097808, +73433845725
- **Ижевск**, ул. Пойма, д. 22, лит. В, тел: +73412918710
- **Иркутск**, ул. Трактовая, д. 28А/2, СКЦ Байкалит, складское помещение №5, тел: +73952707162, +79086604157
- **Йошкар-Ола**, ул. Дружбы, д. 111, тел: +78362497232
- **Казань**, ул. Габдуллы Тукая, д. 125, тел: +78432060365
- **Калининград**, ул. Ялтинская, д. 129, тел: +74012763609
- **Калуга**, ул. Дальняя, д. 17А, тел: +79657099896, +74842922376
- **Кемерово**, ул. Радищева, д. 2, к. 2, вход Б1, тел: +73842650269, +79059073869
- **Киров**, ул. Калинина, д. 38, тел: +78332217141, +78332214271
- **Кострома**, ул. Костромская, д. 111, тел: +74942467376, +74942461859
- **Краснодар**, ул. Алуштинская, д. 11, тел: +79891985435, +78612034692
- **Красноярск**, Северное шоссе, 7И/2, тел: +73912046288
- **Крым, село Перово**, ул. Хачирашвили, д. 56, тел: +73652669748, +79780911958
- **Курган**, ул. Омская, д. 171Б, тел: +73522630925, +73522630924
- **Курск**, ул. Энгельса, д. 30, тел: +79066926446
- **Липецк**, ул. Стаханова, д.26А, сервисный центр "Арсенал" (пункт приема), тел: +74742569200, +74742569300
- **Магнитогорск**, ул. Вокзальная, д. 1, стр. 3, тел: +79193428212
- **Москва**, ул. Каширский проезд, д. 23, стр. 7, тел: +74951189642
- **Московская область**, **рп. Горки Ленинские**, СНТ Вятичи, д. 185, тел: +74956464141
- **Московская область**, **д. Новая Купавна**, ул. Новая, д. 9, тел: +74951086486, +79687728136
- **Московская область**, **г. Долгопрудный**, ш. Новое, д. 31, лит. Ч, тел: +74959688570
- **Мурманск**, ул. Промышленная, д. 19, оф. 406, тел: +78152656190
- **Набережные Челны**, ул. Товарная, д. 6Б/1, тел: +78552205743, +79089348009
- **Нижний Новгород**, ул. Ларина, д. 18А, тел: +78314290565
- **Нижний Тагил**, ул. Индустриальная, д. 37, тел: +73435963760
- **Новокузнецк**, ул. Производственная, д. 19/1, тел: +73843204931, +79609317141
- **Новосибирск**, 1-е Мочищенское шоссе, д. 1/4, тел: +73833732796
- **Омск**, ул. Космический проспект, д. 109, стр. 1, дверь 20, эт. 2, тел: +73812381862
- **Оренбург**, ул. Базовая, д. 17А, тел: +73532486490
- **Орск**, ул. Орское шоссе, д. 6, к. 2, тел: +73532376289
- **Орёл**, ул. Силикатный переулок, д. 1, тел: +74862445819
- **Пенза**, ул. Бумажников, д. 17, тел: +78412224679

huter.su

- **Пермь**, ул. Сергея Данщина, д. 6А, к. 1, тел: +73422058529
- **Петрозаводск**, ул. Заводская, д. 10А, тел: +79212226780, +78123098708
- **Пятигорск**, Черкесское шоссе, д. 1, тел: +78652205850, +79682792791
- **Ростовская область, х. Ленинакан**, ул. Севастопольская, д. 44, тел: +79381002083
- **Рязань**, ул. Проезд Яблочкова, д. 8Г, тел: +74912466558
- **Самара**, ул. Заводское шоссе, д. 15А лит. А, тел: +79608297311, +78462060552
- **Санкт-Петербург**, ул. Ириновский проспект, д. 14, к. 3, тел: +78123099275
- **Саранск**, ул. Пролетарская, д. 130А, база комбината "Сура», тел: +78342223637
- **Саратов**, ул. Пензенская, д. 2, тел: +78452491179
- **Смоленск**, ул. Краснинское шоссе, д. 37Б, стр. 2, тел: +74812294699
- **Сочи**, ул. Транспортная, д. 28, тел: +78622265745
- **Ставропольский край, Михайловск**, ул. Ленина, д. 162А, к. 3, тел: +78652206562
- **Стерлитамак**, ул. Кочетова, д. 43А, тел: +73472294410
- **Сургут**, ул. Базовая, д. 5, тел: +73462758231
- **Тамбов**, ул. Волжская, д. 69, стр. 7, тел: +79641308573, +74752503796
- **Тверь**, д. Большие Перемерки, д. 82, тел: +74822633171, +79201854877
- **Тольятти**, ул. Коммунальная, д. 23, стр. 1, тел: +78482651205, +79649730429
- **Томск**, проспект Фрунзе, д. 119/5, стр. 1, тел: +73822903042, +79528010517
- **Тула**, ул. Ханинский проезд, д. 25/3, тел: +74872740253
- **Тюмень**, ул. Старый Тобольский тракт 5-й километр, д. 1Ас3, тел: +73452662891
- **Улан-Удэ**, ул. 502 км, д. 160В, тел: +73012204287
- **Ульяновск**, ул. Московское шоссе, д. 14, тел: +78422270630, +78422242169
- **Уфа**, ул. Ульяновых, д. 65, к. 7, лит. 2Б, тел: +73472145359
- **Хабаровск**, ул. Суворова, д. 80Н, тел: +74212934468
- **Чебоксары**, ул. Вурнарское шоссе, д. 11, тел: +79623214175, +78352355383
- **Челябинск**, ул. Морская, д. 6/3, тел: +73512224315, +73512224316
- **Череповец**, ул. Гоголя, д. 60, стр. 1, тел: +78202490534, +79115178792
- **Чита**, ул. Евгения Гаюсана, д. 48, тел: +73022284479
- **Шахты**, пр-кт. Победы Революции, д. 1А, тел: +79094066311, +78633035610
- **Южно-Сахалинск**, проспект Мира, д. 2Б/5, к. 8, тел: +74242490785
- **Ярославль**, ул. Журавлева, д. 3Г, тел: +74852695209, +74852663220
- **Армения**, **Ереван**, ул. СмбатаЗоравара, д. 11/1, тел: +37441999226, +37491226998
- **Беларусь**, **Витебск**, ул. Проспект Фрунзе, д. 81, к. 24, помещение 2, тел:+375255021910
- **Беларусь**, **Гомель**, ул. Текстильная, д. 9, тел: +375232293918, +375333772944, +375445106000, +375293272944
- **Беларусь**, **Минск**, ул. Богдановича 78-2Н, ООО «РемФабрика», тел: -
- **Беларусь**, **Минск**, ул. Притыцкого, д. 62/1 (цокольный этаж), тел: +375297629629
- **Беларусь**, **Минск**, ул. Партизанский проспект, д. 2, тел: +375293970287
- **Казахстан**, **Актобе**, ул. Шестихатка, д.104/2, тел: +77132724640, +7 708 589 3401
- **Казахстан**, **Алматы**, ул. Илийский тракт, д. 29, тел: +77272254745, +77272254746
- **Казахстан**, **Астана**, ул. Циолковского, д. 4Б, склад 8а, тел: +77717540245
- **Казахстан**, **Атырау**, проспект Азаттык, д. 118Б, тел: +77002445096
- **Казахстан**, **Караганда**, ул. Складская, д. 2А/1, тел: +77074698056
- **Казахстан**, **Костанай**, ул. Каирбекова, д. 318/2, цокольный этаж , тел: +77774451977
- **Казахстан**, **Тараз**, ул. Санырак Батыра, д. 47М, тел: +77779328618
- **Казахстан**, **Усть-Каменогорск**, ул. Самарское шоссе, д. 9/5, тел: +77084403219
- **Казахстан**, **Шымкент**, ул. Сарбаздар, д. 18, тел: +77768085005
- **Узбекистан**, **Ташкент**, ул. Махалля Фазиле , тел: +998970222922

Актуальная информация по адресам сервисных центров и приобретению оригинальных запчастей также доступна на официальном сайте huter.su и сайте utake.ru в разделе Сервис.

huter.su

huter.su





Изготовитель (импортер):
"Гонконг Юаньлин Маои Ко., Лимитед"
2003, 20 этаж, Башня 5, 33 Кантон роуд,
Чимсачёй, Коулун, Гонконг,
почтовый код: 999007
Сделано в КНР

ред. 9